RAYFOR

PROJECT
LIGHTING 2026

RAYFOR

PROJECT LIGHTING 2026

www.rayfor.com.ua

DIALux evo

LUMION

Revit

PHILIPS

LUMILEDS

bridgelux

Powered by tuya

Color change +WiFi control

Dimmable 0-10V

Про нас. Філософія та місія

RAYFOR

Це бренд, що спеціалізується на розробці та реалізації побутового, комерційного та промислового освітлення.
Ми переконані, що світло — це не просто функція, а інструмент, який формує простір, підкреслює його характер, та створює неповторну атмосферу.
Наша мета — надавати рішення, що поєднують високу якість, сучасний дизайн та максимальну гнучкість.

НАШІ ПЕРЕВАГИ
Ми створюємо рішення, враховуючи потреби як комерційних, так і житлових просторів. Наша продукція має низку ключових переваг, які роблять її ідеальним вибором:

• **ГНУЧКІСТЬ ТА ФУНКЦІОНАЛЬНІСТЬ:** Наші системи дозволяють легко адаптувати освітлення до будь-яких змін.
• **ЕНЕРГОЕФЕКТИВНІСТЬ:** Ми використовуємо передові LED-технології, які забезпечують високу світловіддачу при мінімальному споживанні енергії.

• **ЕСТЕТИКА ТА ДИЗАЙН:** Продукція RAYFOR вирізняється мінімалістичним, сучасним дизайном. Наші світильники легко інтегруються в будь-який інтер'єр . Це елегантне рішення, що підкреслить стиль вашого приміщення.

• **ВИСОКА ЯКІСТЬ:** Вся наша продукція виготовляється з високоякісних матеріалів і відповідає міжнародним стандартам. Ми контролюємо кожен етап виробництва, щоб гарантувати надійність, довговічність та безпеку наших систем.

• **ПРОФЕСІЙНИЙ ПІДХІД:** Наша команда експертів завжди готова надати професійну консультацію, допомогти з проєктуванням та розрахунком освітлення, щоб ви отримали ідеальний результат.

НАША МІСІЯ створювати інноваційні рішення у LED освітленні, що забезпечує не лише ефективність, а й функціональність та естетику. Ми віримо, що правильне освітлення може перетворити будь-яке середовище, наповнивши його комфортом та затишком. Ми прагнемо бути надійним партнером для архітекторів, дизайнерів та приватних клієнтів, надаючи їм інструменти для створення унікальних, функціональних та енергоефективних освітлювальних рішень.

1 ТРЕКОВІ СИСТЕМИ ОСВІТЛЕННЯ

MT Line 14

MT Line 10 16

MT Vision 18

MT Vision 20

MT Accent 22

MT Nano Focus 7 24

MT Nano Focus 12 26

MT Nano Focus 15 28

MT Focus 30

MT Focus 32

MT Flex Vision 34

MT Flex Vision 36

MT Flex Line 38

MT Flex Line 40

MT Roll 42

MT Roll 44

MT Focus-P 10 46

MT Snake 18 48

MT-G Rail 52

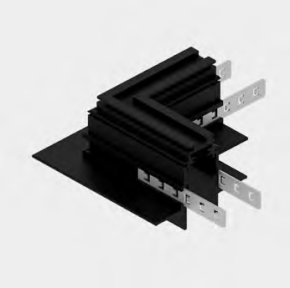

MT-G Corner L 52

MT-G Corner V 52

MT-G/S 52

MT-G Rail 54

MT-G Corner L 54

MT-G Corner V 54

MT-G/S 54

MT-O Rail 56

MT-O Corner L 56

MT-O Corner V 56

MT-O Plank 56

MT-O Rail 58

MT-O Corner L 58

MT-O Corner V 58

MT-O Plank 58

MT-S Rail 60

MT-S Corner L 60

MT-S Cup 60

MT-S Harpoon 60

MT-D Rail 62

MT-D Corner L 62

MT-D Cup Damper 62

MT-G/S 62

MT-E Conect 64

MT-E Corner Conect 64

MT-E Inconect 64

MT-E Driver 100 66

MT-E Driver 200 66

MT-E Driver Wi-Fi 100 68

MT-E Driver Wi-Fi 200 68

MT-Q Driver Wi-Fi 69

2 ЛІНІЙНЕ ОСВІТЛЕННЯ

VECTOR 74

VECTOR 76

3 ПРОМИСЛОВЕ ОСВІТЛЕННЯ

WL01 80

WL05 82

HB-N 84

1

ТРЕКОВІ СИСТЕМИ ОСВІТЛЕННЯ

Трекова система MT 20мм

ЛІНІЙНЕ ТРЕКОВЕ ОСВІТЛЕННЯ

HOME

MBK
Чорний матовий

Powered by tuya

CE
LED
CCT
IP20
CV

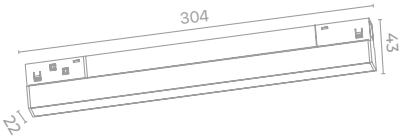

MT Line 10

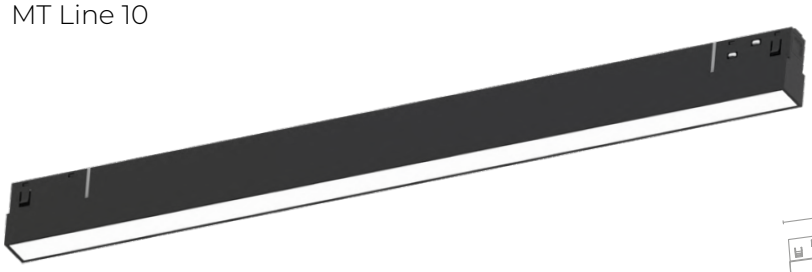

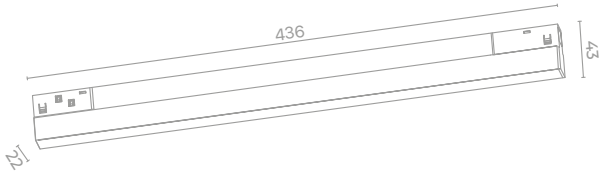

MT Line 16

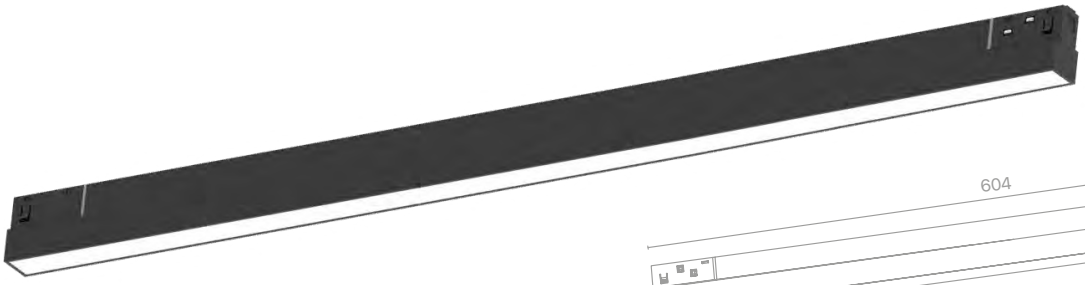

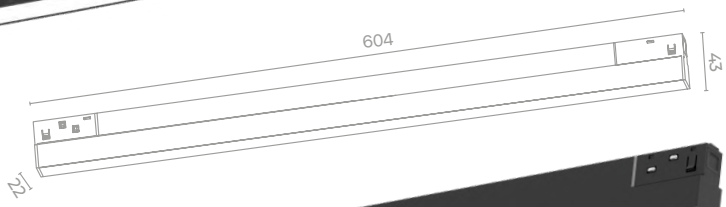

MT Line 20

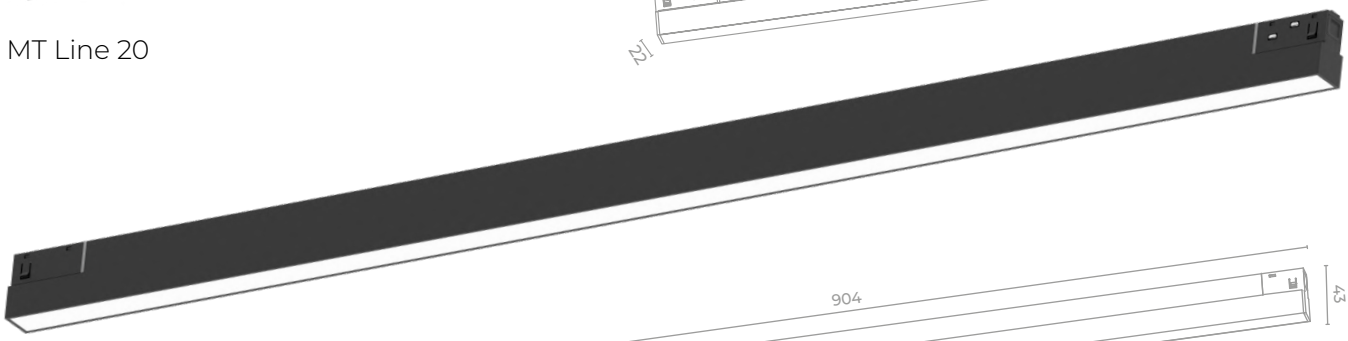

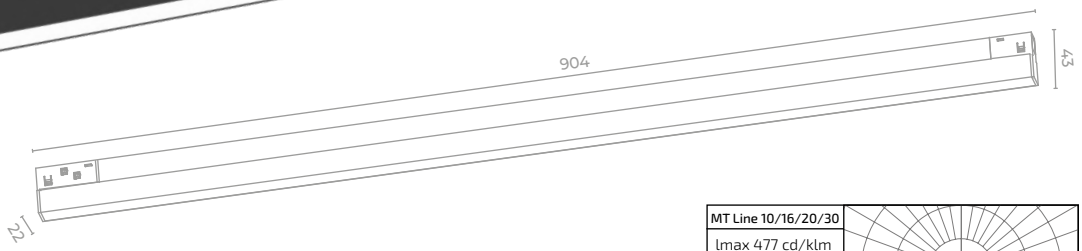

MT Line 30

UGR<16

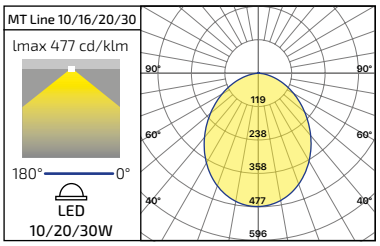

Code	Name	Color	LED brand	Power	Input voltage	Light flux	CCT	CRI	Optics	Weight
1121401	MT Line 10	MBK	LED BRIDGELUX	10W	48V DC	800 lm	3000-4000-5000K + Tyua	90	90°	0,18 kg
1121424	MT Line 16	MBK	LED BRIDGELUX	16W	48V DC	1200 lm	3000-4000-5000K + Tyua	90	90°	0,22 kg
1121402	MT Line 20	MBK	LED BRIDGELUX	20W	48V DC	1600 lm	3000-4000-5000K + Tyua	90	90°	0,28 kg
1121403	MT Line 30	MBK	LED BRIDGELUX	30W	48V DC	2550 lm	3000-4000-5000K + Tyua	90	90°	0,50 kg

Перемикання колірної температури здійснюється за допомогою перемикача на корпусі, що дозволяє адаптувати світлове середовище відповідно до потреб користувача. Вбудована підтримка системи управління TUYA відкриває можливості для інтеграції в розумні сценарії освітлення

RAYFOR

Трекова система MT 20мм

ЛІНІЙНЕ ТРЕКОВЕ ОСВІТЛЕННЯ

HOME

MWH
Білий матовий

Powered by tuya

CE
LED
CCT
IP20
CV

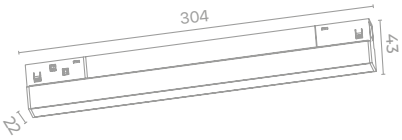

MT Line 10

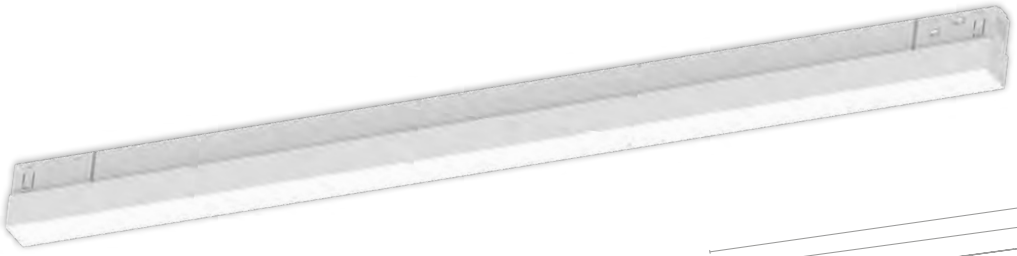

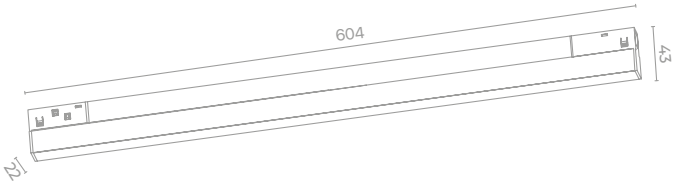

MT Line 20

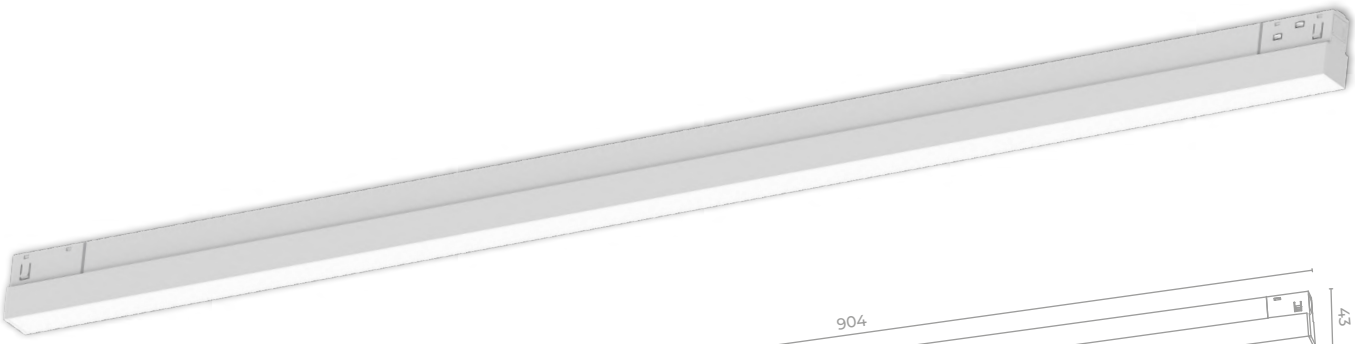

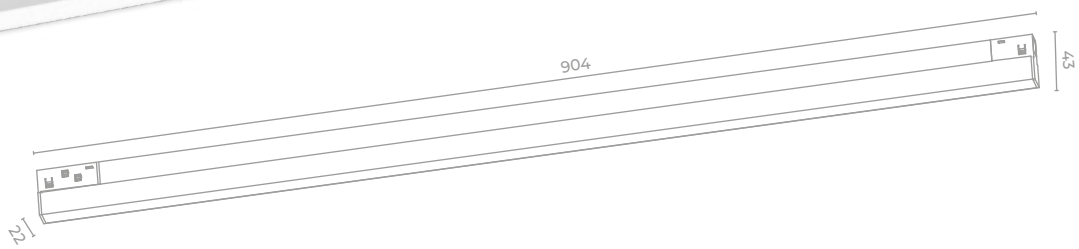

MT Line 30

UGR<16

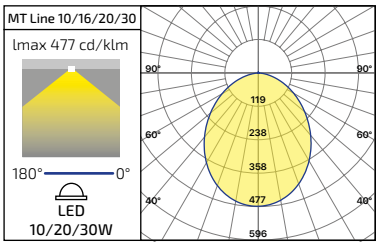

Code	Name	Color	LED brand	Power	Input voltage	Light flux	CCT	CRI	Optics	Weight
1120401	MT Line 10	MWH	LED BRIDGELUX	10W	48V DC	800 lm	3000-4000-5000K + Tuya	90	90°	0,18 kg
1120402	MT Line 20	MWH	LED BRIDGELUX	20W	48V DC	1600 lm	3000-4000-5000K + Tuya	90	90°	0,28 kg
1120403	MT Line 30	MWH	LED BRIDGELUX	30W	48V DC	2550 lm	3000-4000-5000K + Tuya	90	90°	0,50 kg

Перемикання колірної температури здійснюється за допомогою перемикача на корпусі, що дозволяє адаптувати світлове середовище відповідно до потреб користувача. Вбудована підтримка системи управління TUYA відкриває можливості для інтеграції в розумні сценарії освітлення

RAYFOR

Трекова система MT 20мм

Трекова система MT 20мм

ЛІНЗОВАНЕ ТРЕКОВЕ ОСВІТЛЕННЯ

HOME

MBK
Чорний матовий

Powered by tuya

CE
LED
CCT
IP20
CV

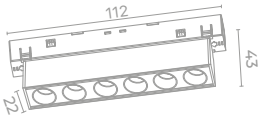

MT Vision 6

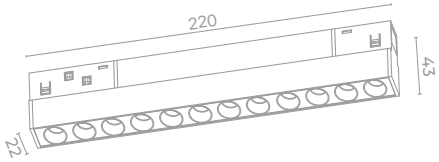

MT Vision 12

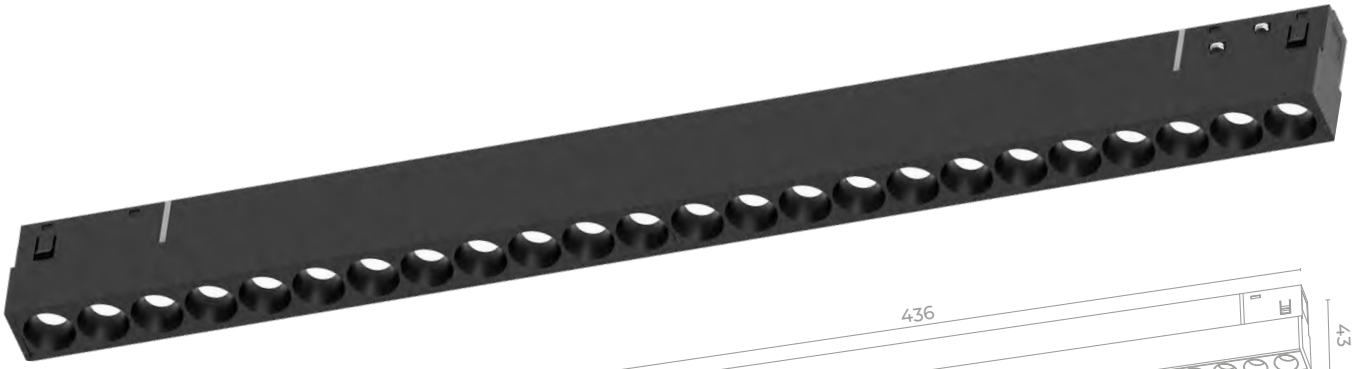

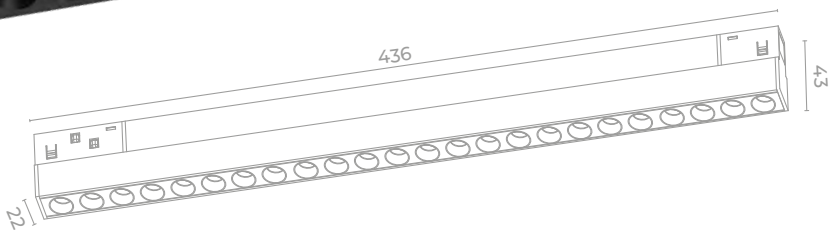

MT Vision 24

UGR<16

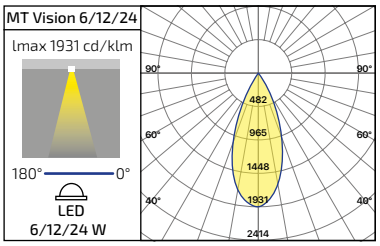

Code	Name	Color	LED brand	Power	Input voltage	Light flux	CCT	CRI	Optics	Weight
1121404	MT Vision 6	MBK	LED BRIDGELUX	6W	48V DC	510 lm	3000-4000-5000K + Tuya	90	36°	0,14 kg
1121405	MT Vision 12	MBK	LED BRIDGELUX	12W	48V DC	1020 lm	3000-4000-5000K + Tuya	90	36°	0,16 kg
1121406	MT Vision 24	MBK	LED BRIDGELUX	24W	48V DC	2040 lm	3000-4000-5000K + Tuya	90	36°	0,30 kg

Перемикання колірної температури здійснюється за допомогою перемикача на корпусі, що дозволяє адаптувати світлове середовище відповідно до потреб користувача.
Вбудована підтримка системи управління TUYA відкриває можливості для інтеграції в розумні сценарії освітлення

Трекова система MT 20мм

ЛІНЗОВАНЕ ТРЕКОВЕ ОСВІТЛЕННЯ

HOME

MWH
Білий матовий

Powered by tuya

CE
LED
CCT
IP20
CV

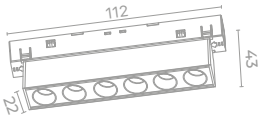

MT Vision 6

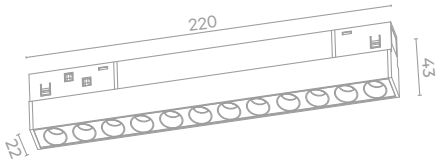

MT Vision 12

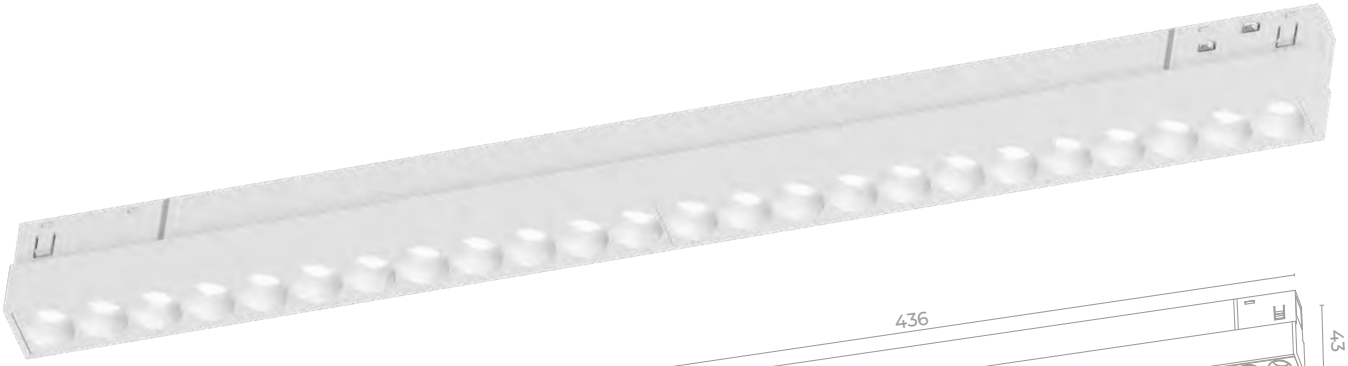

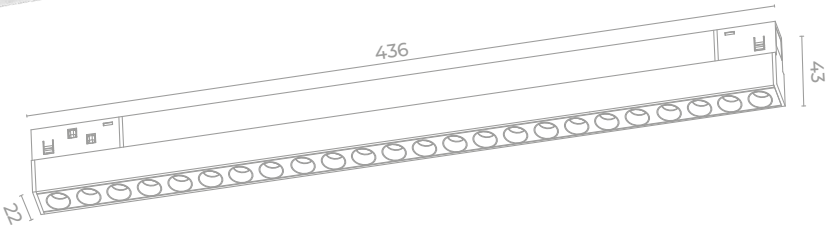

MT Vision 24

UGR<16

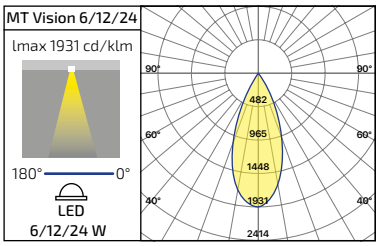

Code	Name	Color	LED brand	Power	Input voltage	Light flux	CCT	CRI	Optics	Weight
1120404	MT Vision 6	MWH	LED BRIDGELUX	6W	48V DC	510 lm	3000-4000-5000K + Tuya	90	36°	0,14 kg
1120405	MT Vision 12	MWH	LED BRIDGELUX	12W	48V DC	1020 lm	3000-4000-5000K + Tuya	90	36°	0,16 kg
1120406	MT Vision 24	MWH	LED BRIDGELUX	24W	48V DC	2040 lm	3000-4000-5000K + Tuya	90	36°	0,30 kg

Перемикання колірної температури здійснюється за допомогою перемикача на корпусі, що дозволяє адаптувати світлове середовище відповідно до потреб користувача.
Вбудована підтримка системи управління TUYA відкриває можливості для інтеграції в розумні сценарії освітлення

1

Трекова система MT 20мм

Трекова система MT 20мм

АКЦЕНТНЕ ЛІНІЙНЕ ТРЕКОВЕ ОСВІТЛЕННЯ

HOME

MBK Чорний матовий

MWH Білий матовий

Powered by tuya

LED

CCT

IP20

CV

MT Accent 18

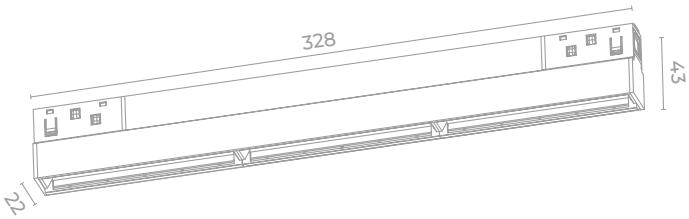

UGR<16

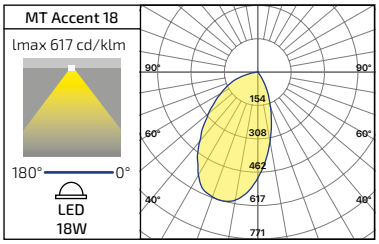

Code	Name	Color	LED brand	Power	Input voltage	Light flux	CCT	CRI	Optics	Weight
1121407	MT Accent 18	MBK	LED BRIDGELUX	18W	48V DC	1080 lm	3000-4000-5000K + Tuya	90	60°	0,28 kg
1120407	MT Accent 18	MWH	LED BRIDGELUX	18W	48V DC	1080 lm	3000-4000-5000K + Tuya	90	60°	0,28 kg

Перемикання колірної температури здійснюється за допомогою перемикача на корпусі, що дозволяє адаптувати світлове середовище відповідно до потреб користувача. Вбудована підтримка системи управління TUYA відкриває можливості для інтеграції в розумні сценарії освітлення

1

Трекова система MT 20мм

RAYFOR

Трекова система MT 20мм

АКЦЕНТНЕ ТРЕКОВЕ ОСВІТЛЕННЯ

HOME

MBK Чорний матовий | MWH Білий матовий | MGD Золотий матовий | MSL Срібний матовий

Powered by tuya

MT Nano Focus 7

CE LED CCT IP20 CV

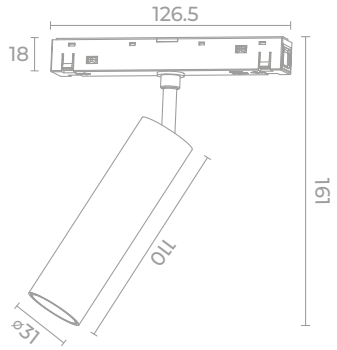

UGR<13

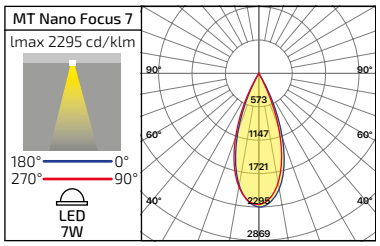

Code	Name	Color	LED brand	Power	Input voltage	Light flux	CCT	CRI	Optics	Weight
1121408	MT Nano Focus 7	MBK	LED BRIDGELUX	7W	48V DC	600 lm	3000-4000-5000K + Tuya	90	36°	0,16 kg
1120408	MT Nano Focus 7	MWH	LED BRIDGELUX	7W	48V DC	600 lm	3000-4000-5000K + Tuya	90	36°	0,16 kg
1122403	MT Nano Focus 7	MGD	LED BRIDGELUX	7W	48V DC	600 lm	3000-4000-5000K + Tuya	90	36°	0,16 kg
1123401	MT Nano Focus 7	MSL	LED BRIDGELUX	7W	48V DC	600 lm	3000-4000-5000K + Tuya	90	36°	0,16 kg

Перемикання колірної температури здійснюється за допомогою перемикача на корпусі, що дозволяє адаптувати світлове середовище відповідно до потреб користувача. Вбудована підтримка системи управління TUYA відкриває можливості для інтеграції в розумні сценарії освітлення

HOME

Трекова система MT 20мм

АКЦЕНТНЕ ТРЕКОВЕ ОСВІТЛЕННЯ

Powered by tuya

BSS Сірий матовий | BGR Графітовий матовий | BAB Коричнево жовтий матовий | BRB Червоне золото матове

MT Nano Focus 7

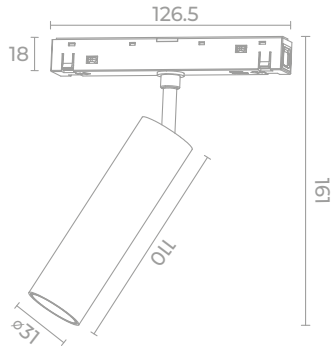

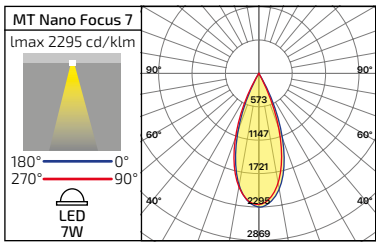

Code	Name	Color	LED brand	Power	Input voltage	Light flux	CCT	CRI	Optics	Weight
1125401	MT Nano Focus 7	BAB	LED BRIDGELUX	7W	48V DC	600 lm	3000-4000-5000K + Tyua	90	36°	0,16 kg
1124401	MT Nano Focus 7	BGR	LED BRIDGELUX	7W	48V DC	600 lm	3000-4000-5000K + Tyua	90	36°	0,16 kg
1126401	MT Nano Focus 7	BRB	LED BRIDGELUX	7W	48V DC	600 lm	3000-4000-5000K + Tyua	90	36°	0,16 kg
1127401	MT Nano Focus 7	BSS	LED BRIDGELUX	7W	48V DC	600 lm	3000-4000-5000K + Tyua	90	36°	0,16 kg

Перемикання колірної температури здійснюється за допомогою перемикача на корпусі, що дозволяє адаптувати світлове середовище відповідно до потреб користувача.
Вбудована підтримка системи управління TUYA відкриває можливості для інтеграції в розумні сценарії освітлення

Трекова система MT 20мм

АКЦЕНТНЕ ТРЕКОВЕ ОСВІТЛЕННЯ

HOME

MBK Чорний матовий | MWH Білий матовий | MGD Золотий матовий | MSL Срібний матовий

Powered by tuya

CE LED CCT IP20 CV

MT Nano Focus 12

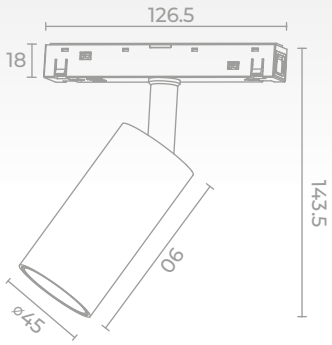

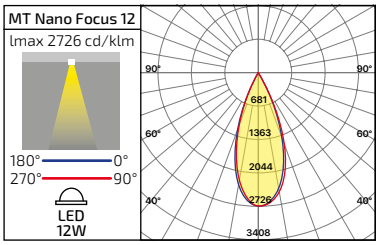

UGR<13

Code	Name	Color	LED brand	Power	Input voltage	Light flux	CCT	CRI	Optics	Weight
1121409	MT Nano Focus 12	MBK	LED BRIDGELUX	12W	48V DC	1020 lm	3000-4000-5000K + Tyua	90	36°	0,20 kg
1120409	MT Nano Focus 12	MWH	LED BRIDGELUX	12W	48V DC	1020 lm	3000-4000-5000K + Tyua	90	36°	0,20 kg
1122404	MT Nano Focus 12	MGD	LED BRIDGELUX	12W	48V DC	1020 lm	3000-4000-5000K + Tyua	90	36°	0,20 kg
1123402	MT Nano Focus 12	MSL	LED BRIDGELUX	12W	48V DC	1020 lm	3000-4000-5000K + Tyua	90	36°	0,20 kg

Перемикання колірної температури здійснюється за допомогою перемикача на корпусі, що дозволяє адаптувати світлове середовище відповідно до потреб користувача.
Вбудована підтримка системи управління TUYA відкриває можливості для інтеграції в розумні сценарії освітлення

HOME

Трекова система MT 20мм

АКЦЕНТНЕ ТРЕКОВЕ ОСВІТЛЕННЯ

Powered by tuya

BSS	BGR	BAB	BRB
Сірий матовий	Графітовий матовий	Коричнево жовтий матовий	Червоне золото матове

MT Nano Focus 12

CE LED CCT IP20 CV

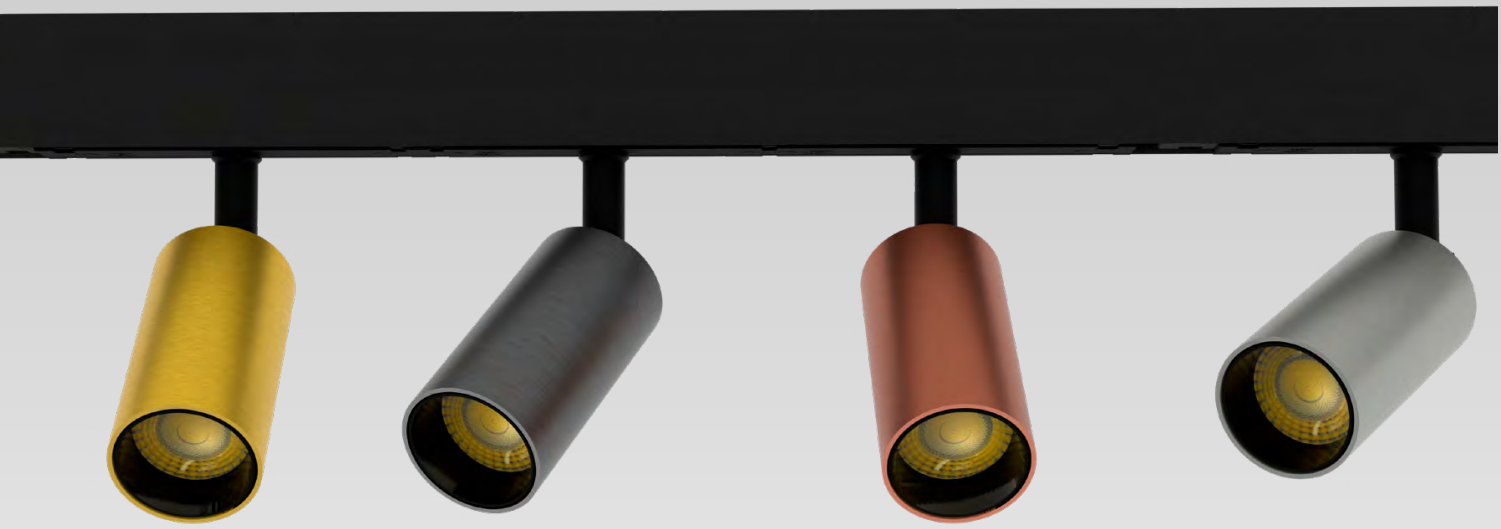

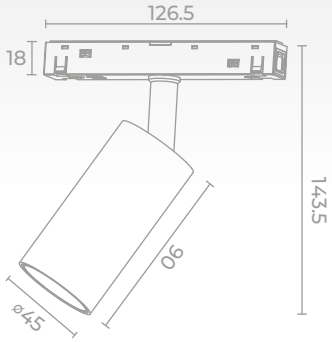

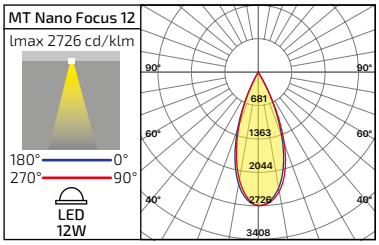

UGR<13

Code	Name	Color	LED brand	Power	Input voltage	Light flux	CCT	CRI	Optics	Weight
1125402	MT Nano Focus 12	BAB	LED BRIDGELUX	12W	48V DC	1020 lm	3000-4000-5000K + Tyua	90	36°	0,20 kg
1124402	MT Nano Focus 12	BGR	LED BRIDGELUX	12W	48V DC	1020 lm	3000-4000-5000K + Tyua	90	36°	0,20 kg
1126402	MT Nano Focus 12	BRB	LED BRIDGELUX	12W	48V DC	1020 lm	3000-4000-5000K + Tyua	90	36°	0,20 kg
1127402	MT Nano Focus 12	BSS	LED BRIDGELUX	12W	48V DC	1020 lm	3000-4000-5000K + Tyua	90	36°	0,20 kg

Перемикання колірної температури здійснюється за допомогою перемикача на корпусі, що дозволяє адаптувати світлове середовище відповідно до потреб користувача.
Вбудована підтримка системи управління TUYA відкриває можливості для інтеграції в розумні сценарії освітлення

RAYFOR

Трекова система MT 20мм

АКЦЕНТНЕ ТРЕКОВЕ ОСВІТЛЕННЯ

HOME

MBK Чорний матовий

MWH Білий матовий

Powered by tuya

MT Nano Focus 15

CE LED CCT IP20 CV

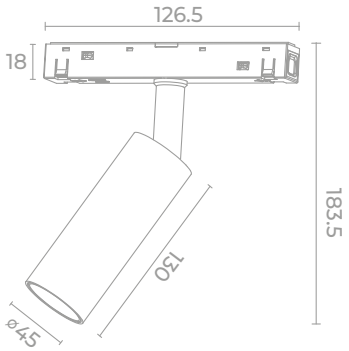

UGR<13

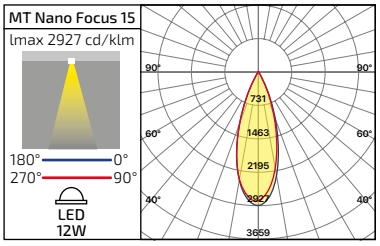

Code	Name	Color	LED brand	Power	Input voltage	Light flux	CCT	CRI	Optics	Weight
1121421	MT Nano Focus 15	MBK	LED BRIDGELUX	15W	48V DC	1275 lm	3000-4000-5000K + Tuya	90	36°	0,35 kg
1120419	MT Nano Focus 15	MWH	LED BRIDGELUX	15W	48V DC	1275 lm	3000-4000-5000K + Tuya	90	36°	0,35 kg

Перемикання колірної температури здійснюється за допомогою перемикача на корпусі, що дозволяє адаптувати світлове середовище відповідно до потреб користувача.
Вбудована підтримка системи управління TUYA відкриває можливості для інтеграції в розумні сценарії освітлення

Трекова система MT 20мм

АКЦЕНТНЕ ТРЕКОВЕ ОСВІТЛЕННЯ

HOME

MBK
Чорний матовий

Powered by tuya

CE
LED
CCT
IP20
CV

MT Focus 7

MT Focus 12

MT Focus 20

UGR<13

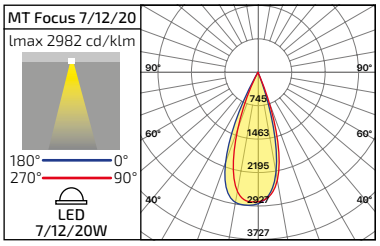

Code	Name	Color	LED brand	Power	Input voltage	Light flux	CCT	CRI	Optics	Weight
1121410	MT Focus 7	MBK	LED BRIDGELUX	7W	48V DC	600 lm	3000-4000-5000K + Tuya	90	36°	0,20 kg
1121411	MT Focus 12	MBK	LED BRIDGELUX	12W	48V DC	1020 lm	3000-4000-5000K + Tuya	90	36°	0,40 kg
1121412	MT Focus 20	MBK	LED BRIDGELUX	20W	48V DC	1700 lm	3000-4000-5000K + Tuya	90	36°	0,48 kg

Перемикання колірної температури здійснюється за допомогою перемикача на корпусі, що дозволяє адаптувати світлове середовище відповідно до потреб користувача.
Вбудована підтримка системи управління TUYA відкриває можливості для інтеграції в розумні сценарії освітлення

1

Трекова система MT 20мм

RAYFOR

Трекова система MT 20мм

АКЦЕНТНЕ ТРЕКОВЕ ОСВІТЛЕННЯ

HOME

MWH
Білий матовий

Powered by tuya

CE
LED
CCT
IP20
CV

MT Focus 7

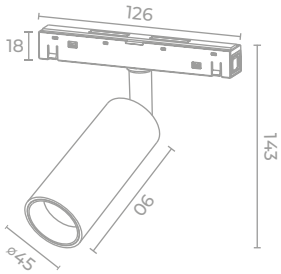

MT Focus 12

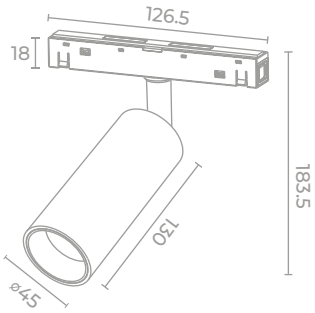

UGR<13

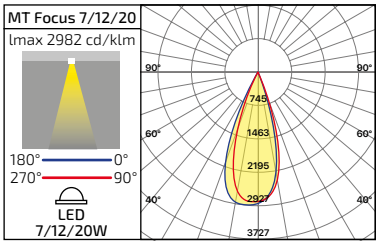

Code	Name	Color	LED brand	Power	Input voltage	Light flux	CCT	CRI	Optics	Weight
1120410	MT Focus 7	MWH	LED BRIDGELUX	7W	48V DC	600 lm	3000-4000-5000K + Tuya	90	36°	0,20 kg
1120411	MT Focus 12	MWH	LED BRIDGELUX	12W	48V DC	1020 lm	3000-4000-5000K + Tuya	90	36°	0,40 kg

Перемикання колірної температури здійснюється за допомогою перемикача на корпусі, що дозволяє адаптувати світлове середовище відповідно до потреб користувача. Вбудована підтримка системи управління TUYA відкриває можливості для інтеграції в розумні сценарії освітлення

Трекова система MT 20мм

АКЦЕНТНЕ ЛІНЗОВАНЕ ТРЕКОВЕ ОСВІТЛЕННЯ

HOME

MBK
Чорний матовий

Powered by tuya

CE
LED
CCT
IP20
CV

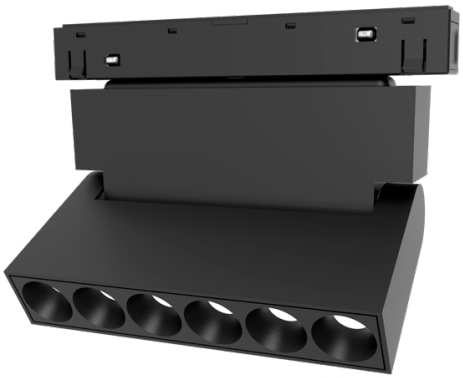

MT Flex Vision 6

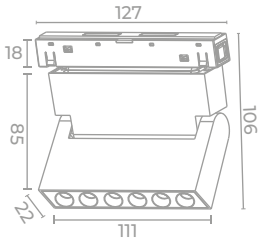

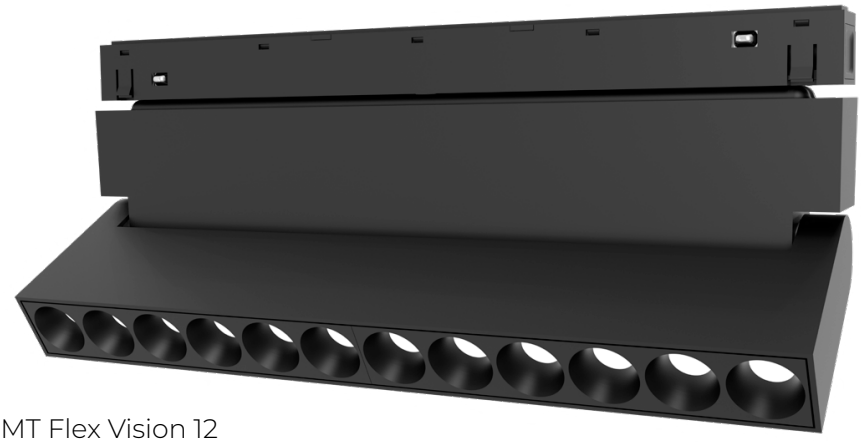

MT Flex Vision 12

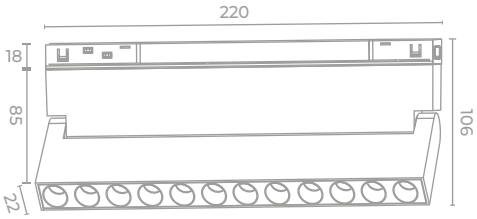

UGR<16

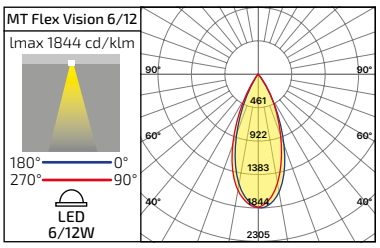

Code	Name	Color	LED brand	Power	Input voltage	Light flux	CCT	CRI	Optics	Weight
1121413	MT Flex Vision 6	MBK	LED BRIDGELUX	6W	48V DC	540 lm	3000-4000-5000K + Tuya	90	36°	0,27 kg
1121414	MT Flex Vision 12	MBK	LED BRIDGELUX	12W	48V DC	1080 lm	3000-4000-5000K + Tuya	90	36°	0,38 kg

Перемикання колірної температури здійснюється за допомогою перемикача на корпусі, що дозволяє адаптувати світлове середовище відповідно до потреб користувача. Вбудована підтримка системи управління TUYA відкриває можливості для інтеграції в розумні сценарії освітлення

Трекова система MT 20мм

АКЦЕНТНЕ ЛІНЗОВАНЕ ТРЕКОВЕ ОСВІТЛЕННЯ

HOME

MWH
Білий матовий

Powered by tuya

CE
LED
CCT
IP20
CV

MT Flex Vision 6

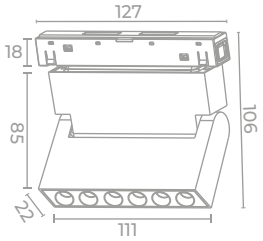

MT Flex Vision 12

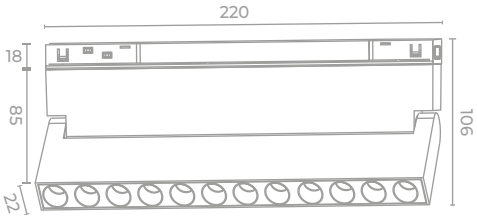

UGR<16

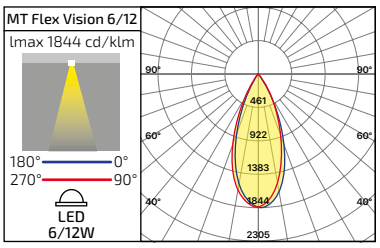

Code	Name	Color	LED brand	Power	Input voltage	Light flux	CCT	CRI	Optics	Weight
1120412	MT Flex Vision 6	MWH	LED BRIDGELUX	6W	48V DC	540 lm	3000-4000-5000K + Tuya	90	36°	0,27 kg
1120413	MT Flex Vision 12	MWH	LED BRIDGELUX	12W	48V DC	1080 lm	3000-4000-5000K + Tuya	90	36°	0,38 kg

Перемикання колірної температури здійснюється за допомогою перемикача на корпусі, що дозволяє адаптувати світлове середовище відповідно до потреб користувача.
Вбудована підтримка системи управління TUYA відкриває можливості для інтеграції в розумні сценарії освітлення

RAYFOR

1

Трекова система MT 20мм

RAYFOR

Трекова система MT 20мм

АКЦЕНТНЕ ЛІНІЙНЕ ТРЕКОВЕ ОСВІТЛЕННЯ

HOME

MBK
Чорний матовий

Powered by tuya

CE
LED
CCT
IP20
CV

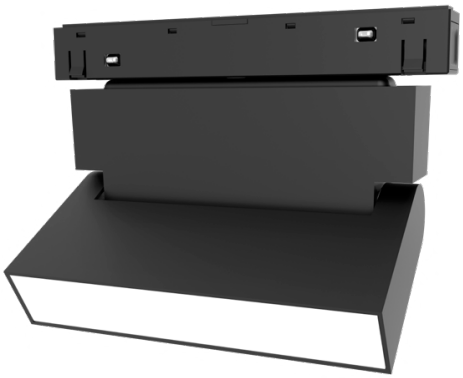

MT Flex Line 6

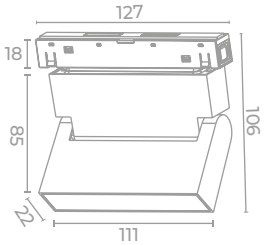

MT Flex Line 12

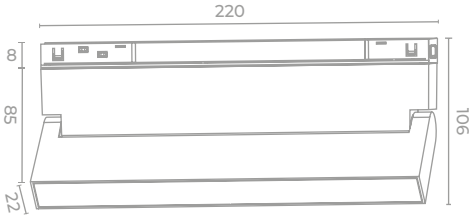

UGR<16

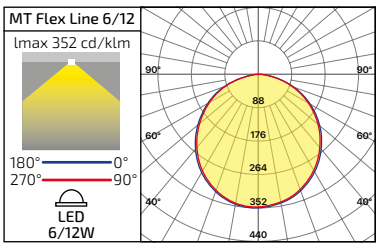

Code	Name	Color	LED brand	Power	Input voltage	Light flux	CCT	CRI	Optics	Weight
1121415	MT Flex Line 6	MBK	LED BRIDGELUX	6W	48V DC	420 lm	3000-4000-5000K + Tuya	90	90°	0,27 kg
1121416	MT Flex Line 12	MBK	LED BRIDGELUX	12W	48V DC	840 lm	3000-4000-5000K + Tuya	90	90°	0,38 kg

Перемикання колірної температури здійснюється за допомогою перемикача на корпусі, що дозволяє адаптувати світлове середовище відповідно до потреб користувача. Вбудована підтримка системи управління TUYA відкриває можливості для інтеграції в розумні сценарії освітлення

Трекова система MT 20мм

АКЦЕНТНЕ ЛІНІЙНЕ ТРЕКОВЕ ОСВІТЛЕННЯ

HOME

MWH
Білий матовий

Powered by tuya

CE
LED
CCT
III
IP20
CV

MT Flex Line 6

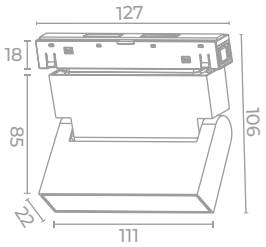

MT Flex Line 12

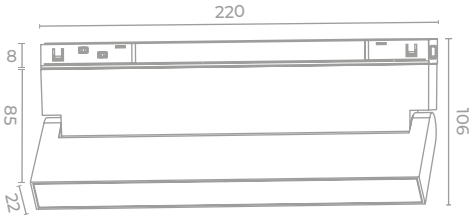

UGR<16

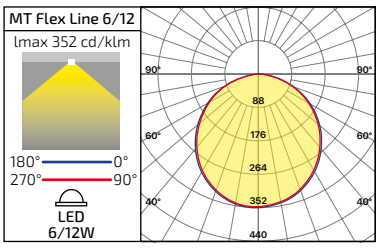

Code	Name	Color	LED brand	Power	Input voltage	Light flux	CCT	CRI	Optics	Weight
1120414	MT Flex Line 6	MWH	LED BRIDGELUX	6W	48V DC	420 lm	3000-4000-5000K + Tuya	90	90°	0,27 kg
1120415	MT Flex Line 12	MWH	LED BRIDGELUX	12W	48V DC	840 lm	3000-4000-5000K + Tuya	90	90°	0,38 kg

Перемикання колірної температури здійснюється за допомогою перемикача на корпусі, що дозволяє адаптувати світлове середовище відповідно до потреб користувача.
Вбудована підтримка системи управління TUYA відкриває можливості для інтеграції в розумні сценарії освітлення

Трекова система MT 20мм

АКЦЕНТНЕ ЛІНЗОВАНЕ ТРЕКОВЕ ОСВІТЛЕННЯ

HOME

MBK
Чорний матовий

Powered by tuya

CE
LED
CCT
IP20
CV

MT Roll 12

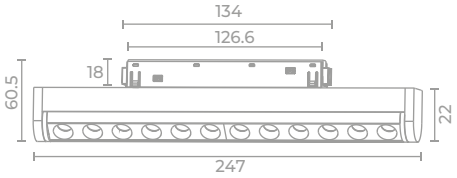

MT Roll 18

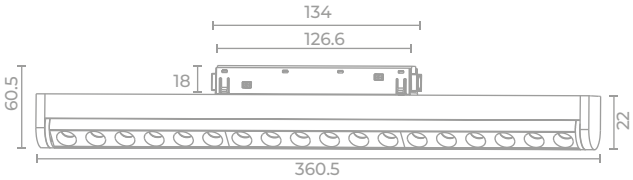

UGR<16

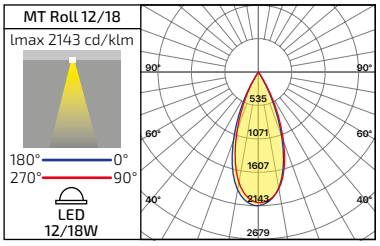

Code	Name	Color	LED brand	Power	Input voltage	Light flux	CCT	CRI	Optics	Weight
1121422	MT Roll 12	MBK	LED BRIDGELUX	12W	48V DC	1020 lm	3000-4000-5000K + Tuya	90	36°	0,38 kg
1121423	MT Roll 18	MBK	LED BRIDGELUX	18W	48V DC	1530 lm	3000-4000-5000K + Tuya	90	36°	0,45 kg

Перемикання колірної температури здійснюється за допомогою перемикача на корпусі, що дозволяє адаптувати світлове середовище відповідно до потреб користувача.
Вбудована підтримка системи управління TUYA відкриває можливості для інтеграції в розумні сценарії освітлення

Трекова система MT 20мм

RAYFOR

Трекова система MT 20мм

АКЦЕНТНЕ ЛІНЗОВАНЕ ТРЕКОВЕ ОСВІТЛЕННЯ

HOME

MWH
Білий матовий

Powered by tuya

CE
LED
CCT
IP20
CV

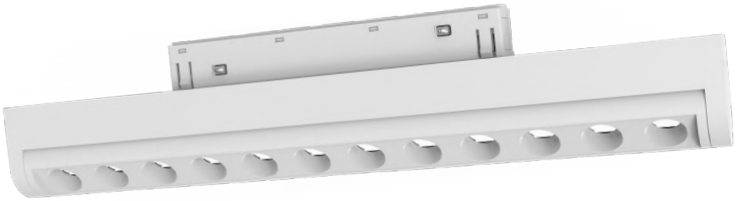

MT Roll 12

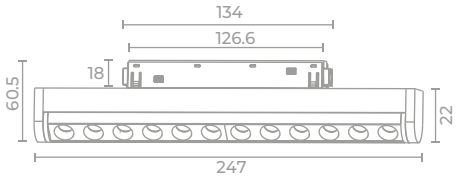

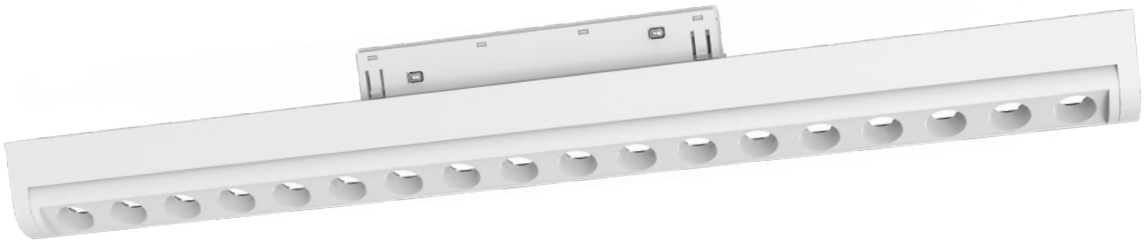

MT Roll 18

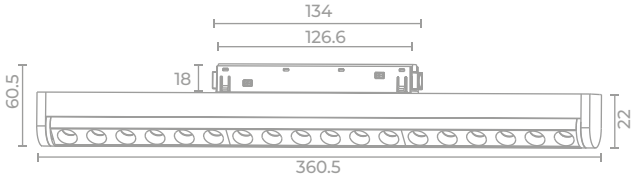

UGR<16

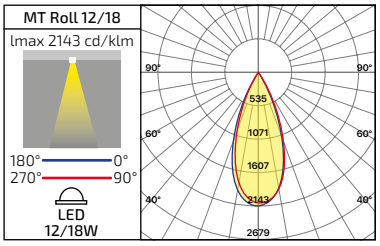

Code	Name	Color	LED brand	Power	Input voltage	Light flux	CCT	CRI	Optics	Weight
1120420	MT Roll 12	MWH	LED BRIDGELUX	12W	48V DC	1020 lm	3000-4000-5000K + Tuya	90	36°	0,38 kg
1120421	MT Roll 18	MWH	LED BRIDGELUX	18W	48V DC	1530 lm	3000-4000-5000K + Tuya	90	36°	0,45 kg

Перемикання колірної температури здійснюється за допомогою перемикача на корпусі, що дозволяє адаптувати світлове середовище відповідно до потреб користувача.
Вбудована підтримка системи управління TUYA відкриває можливості для інтеграції в розумні сценарії освітлення

Трекова система MT 20мм

АКЦЕНТНЕ ПІДВІСНЕ ТРЕКОВЕ ОСВІТЛЕННЯ

HOME

MBK Чорний матовий

MWH Білий матовий

Powered by tuya

CE LED CCT IP20 CV

MT Focus-P 10

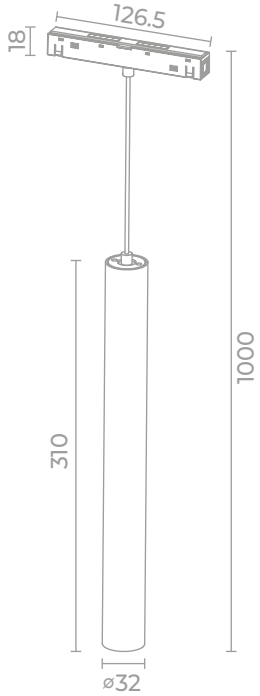

UGR<16

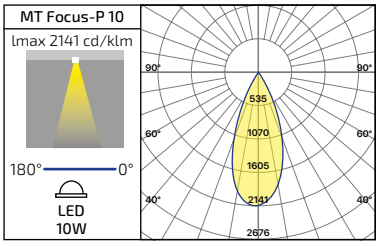

Code	Name	Color	LED brand	Power	Input voltage	Light flux	CCT	CRI	Optics	Weight
1121418	MT Focus-P 10	MBK	LED BRIDGELUX	10W	48V DC	700 lm	3000-4000-5000K + Tuya	90	36°	0,20 kg
1120417	MT Focus-P 10	MWH	LED BRIDGELUX	10W	48V DC	700 lm	3000-4000-5000K + Tuya	90	36°	0,20 kg

Перемикання колірної температури здійснюється за допомогою перемикача на корпусі, що дозволяє адаптувати світлове середовище відповідно до потреб користувача. Вбудована підтримка системи управління TUYA відкриває можливості для інтеграції в розумні сценарії освітлення

Трекова система MT 20мм

ПІДВІСНЕ ТРЕКОВЕ ОСВІТЛЕННЯ

HOME

MBK
Чорний матовий

Powered by tuya

MT Snake 18

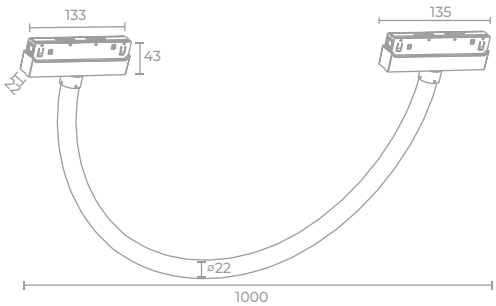

UGR<16

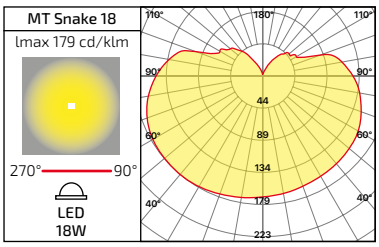

Code	Name	Color	LED brand	Power	Input voltage	Light flux	CCT	CRI	Optics	Weight
1121419	MT Snake 18	MBK	LED SANAN	18W	48V DC	1350 lm	4000K	90	300°	0,90 kg
1121318	MT Snake 18	MBK	LED SANAN	18W	48V DC	1350 lm	3000-4000-5000K + Tyua	90	300°	0,90 kg

Трековий світильник MT Snake 18 (1121419) не підтримує сумісність із вбудованим драйвером MT-E Driver WiFi. світильника.
Використання даного драйвера з цією моделлю неможливе через конструктивні та технічні особливості.
Перемикання колірної температури здійснюється за допомогою перемикача на корпусі, що дозволяє адаптувати світлове середовище відповідно до потреб користувача.
Вбудована підтримка системи управління TUYA відкриває можливості для інтеграції в розумні сценарії освітлення

Трекова система MT 20мм

ВБУДОВАНА СИСТЕМА ПІД ГІПСОКАРТОН 12 ММ

MBK
Чорний матовий

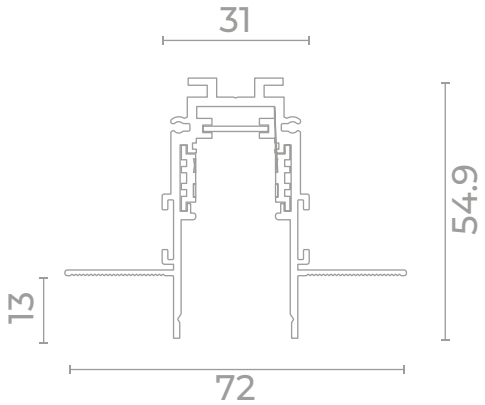

Code	Name	Color	Input voltage	Length	Weight
1121001	MT-G Rail 2m	MBK	48V DC	2000 mm	1,73 kg
1121002	MT-G Rail 3m	MBK	48V DC	3000 mm	2,6 kg

До комплектації шинопроводу входить: пилозахисний короб, 2шт торцевих заглушок

MBK
Чорний матовий

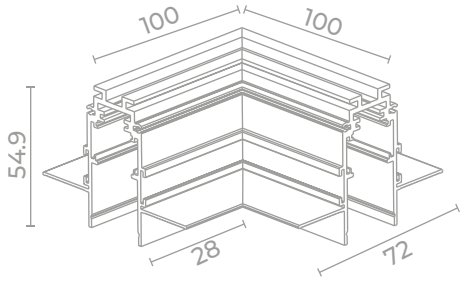

Code	Name	Color	Weight
1121003	MT-G Corner L	MBK	0,25 kg

До комплектації кута повороту входить: 4 механічних з'єднання

MBK
Чорний матовий

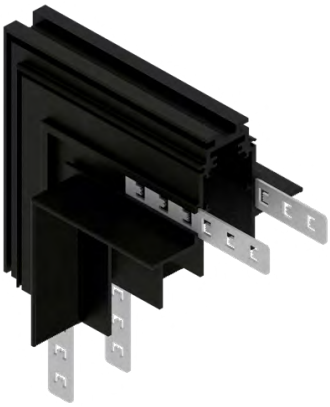

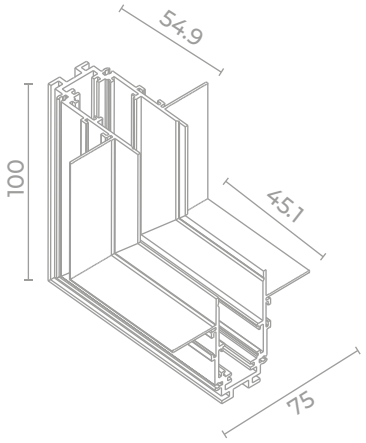

Code	Name	Color	Weight
1121004	MT-G Corner V	MBK	0,25 kg

До комплектації кута повороту входить: 4 механічних з'єднання

MSL
Срібний матовий

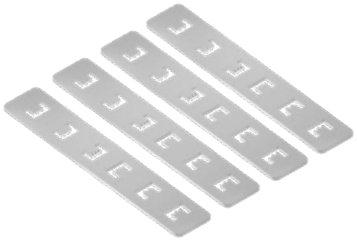

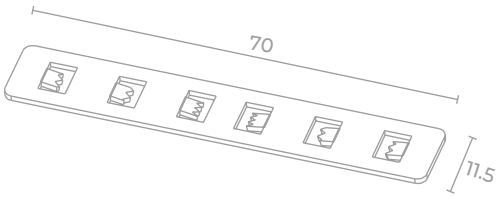

Code	Name	Color	Weight
1123001	MT-G/S	MSL	0,01 kg

Використовується для додаткової комплектації

Трекова система MT 20мм

ВБУДОВАНА СИСТЕМА ПІД ГІПСОКАРТОН 12 ММ

HOME

MWH
Білий матовий

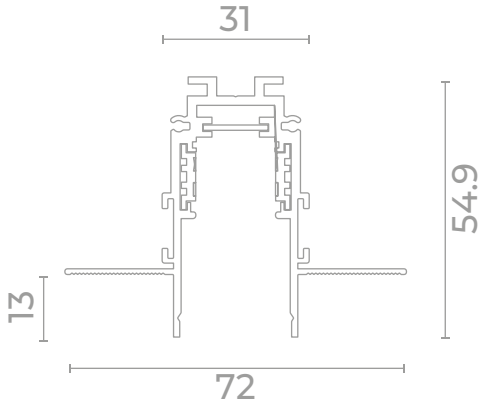

Code	Name	Color	Input voltage	Length	Weight
1120001	MT-G Rail 2m	MBK	48V DC	2000 mm	1,73 kg
1120002	MT-G Rail 3m	MBK	48V DC	3000 mm	2,6 kg

До комплектації шинопроводу входить: пилозахисний короб, 2шт торцевих заглушок

MWH
Білий матовий

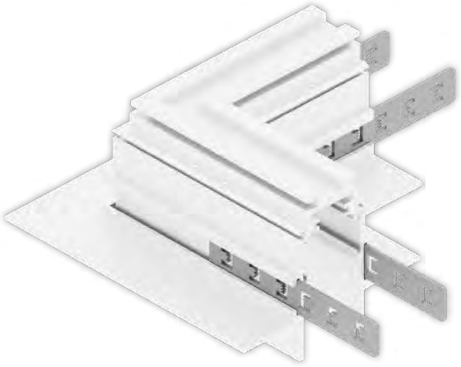

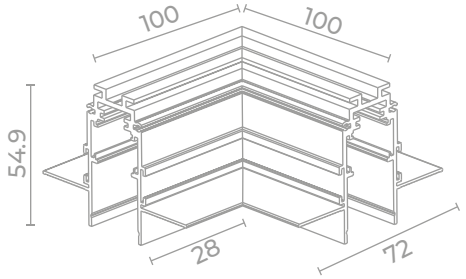

Code	Name	Color	Weight
1120003	MT-G Corner L	MBK	0,25 kg

До комплектації кута повороту входить: 4 механічних з'єднання

MWH
Білий матовий

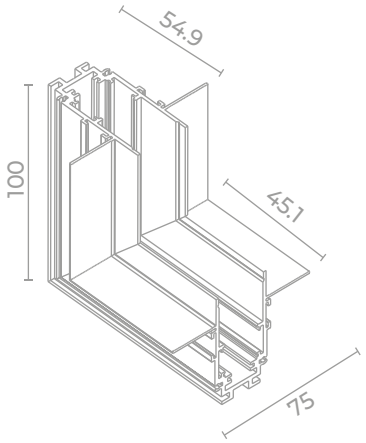

Code	Name	Color	Weight
1120004	MT-G Corner V	MBK	0,25 kg

До комплектації кута повороту входить: 4 механічних з'єднання

MSL
Срібний матовий

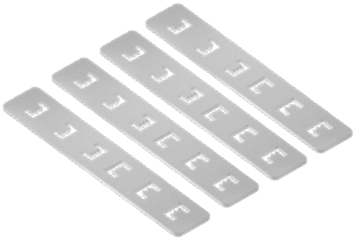

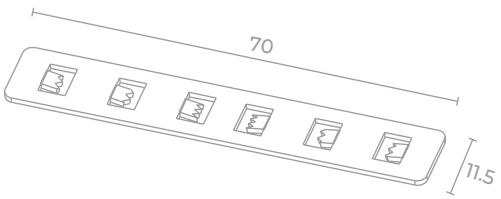

Code	Name	Color	Weight
1123001	MT-G/S	MSL	0,01 kg

Використовується для додаткової комплектації

Трекова система MT 20мм

НАКЛАДНА ТА ПІДВІСНА СИСТЕМА

HOME

MBK
Чорний матовий

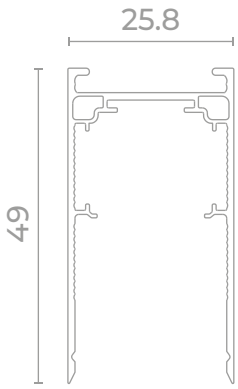

Code	Name	Color	Input voltage	Length	Weight
1121005	MT-O Rail 1m	MBK	48V DC	1000 mm	0,40 kg
1121006	MT-O Rail 2m	MBK	48V DC	2000 mm	0,96 kg
1121007	MT-O Rail 3m	MBK	48V DC	3000 mm	1,45 kg

До комплектації шинопроводу входить: пилозахисний короб, 2шт торцевих заглушок

MBK
Чорний матовий

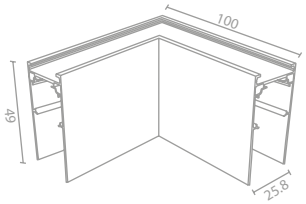

До комплектації кута повороту входить: 2шт прямих механічних з'єднання, 8 шурупів

Code	Name	Color	Weight
1121008	MT-O Corner L	MBK	0,25 kg

MBK
Чорний матовий

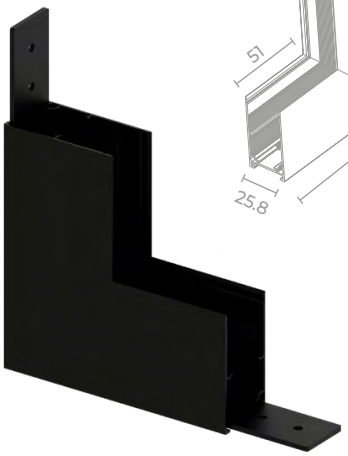

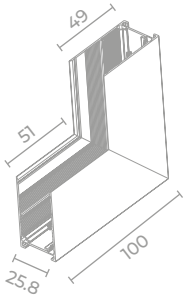

До комплектації кута повороту входить: 2шт прямих механічних з'єднання, 8 шурупів

Code	Name	Color	Weight
1121009	MT-O Corner V	MBK	0,25 kg

MBK
Чорний матовий

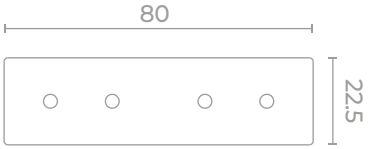

До комплектації прямого механічного з'єднання входить: 4 шурупи

Code	Name	Color	Weight
1121010	MT-O Plank	MBK	0,023 kg

MBK
Чорний матовий

До комплектації кріплення входить: 2шт шурупів + дюбель, 2шт кріплень

Code	Name	Color	Weight
1121012	MT-O Bind	MBK	0,054 kg

MBK
Чорний матовий

До комплектації підвісного кріплення входить: 2 круглі основи для підвісу і монтажу в стелю, 2 троси кожен довжиною 1,5м, фурнітура для кріплення та фіксації, набір для монтажу.

Code	Name	Color	Weight
1121011	MT-O Rope	MBK	0,17 kg

Трекова система MT 20мм

НАКЛАДНА ТА ПІДВІСНА СИСТЕМА

HOME

MWH
Білий матовий

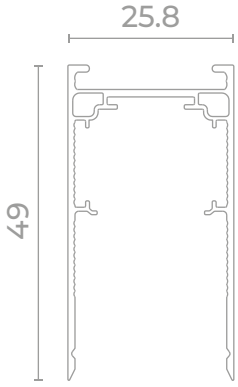

Code	Name	Color	Input voltage	Length	Weight
1120005	MT-O Rail 1m	MWH	48V DC	1000 mm	0,40 kg
1120006	MT-O Rail 2m	MWH	48V DC	2000 mm	0,96 kg
1120007	MT-O Rail 3m	MWH	48V DC	3000 mm	1,45 kg

До комплектації шинопроводу входить: пилозахисний короб, 2шт торцевих заглушок

MWH
Білий матовий

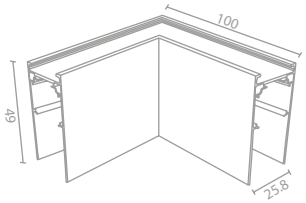

До комплектації кута повороту входить: 2шт прямих механічних з'єднання, 8 шурупів

Code	Name	Color	Weight
1120008	MT-O Corner L	MWH	0,25 kg

MWH
Білий матовий

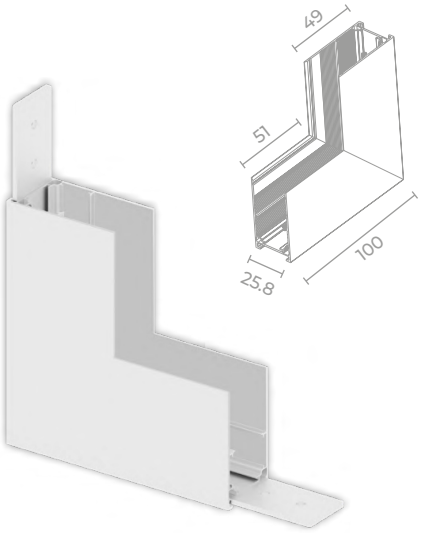

До комплектації кута повороту входить: 2шт прямих механічних з'єднання, 8 шурупів

Code	Name	Color	Weight
1120009	MT-O Corner V	MWH	0,25 kg

MWH
Білий матовий

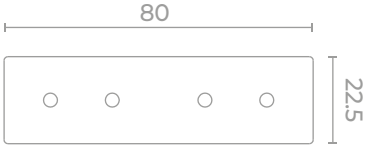

До комплектації кута повороку входить: 4 механічних з'єднання

Code	Name	Color	Weight
1120010	MT-O Plank	MWH	0,023 kg

MWH
Білий матовий

До комплектації кріплення входить: 2шт шурупів + дюбель, 2шт кріплень

Code	Name	Color	Weight
1120012	MT-O Bind	MWH	0,054 kg

MWH
Білий матовий

До комплектації підвісного кріплення входить: 2 круглі основи для підвісу і монтажу в стелю, 2 троси кожен довжиною 1,5м, фурнітура для кріплення та фіксації, набір для монтажу.

Code	Name	Color	Weight
1120011	MT-O Rope	MWH	0,17 kg

Трекова система MT 20мм

ВБУДОВАНА СИСТЕМА ПІД НАТЯЖНУ СТЕЛЮ, СИСТЕМА ГАРПУН

MBK
Чорний матовий

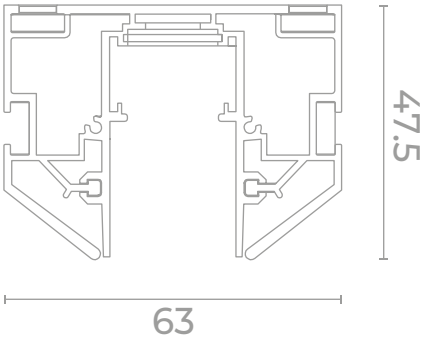

Code	Name	Color	Input voltage	Length	Weight
1121013	MT-S Rail 2m	MBK	48V DC	2000 mm	2,30 kg
1121014	MT-S Rail 3m	MBK	48V DC	3000 mm	3,05 kg

До комплектації шинопроводу входить:
2шт гарпунного ущільнювача, 2шт заглушка для гарпуна

MBK
Чорний матовий

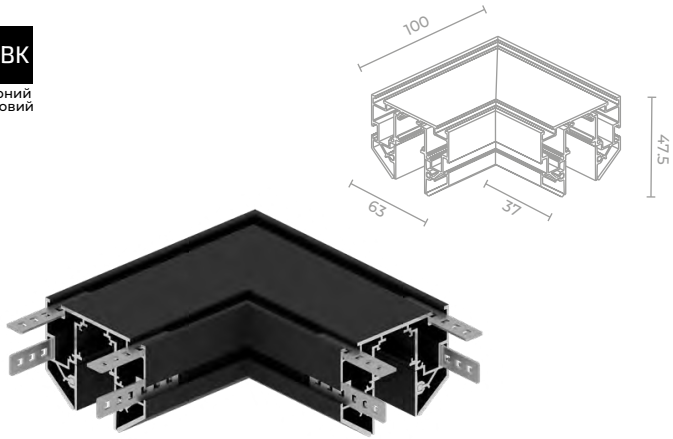

До комплектації кута повороту входить:
8 механічних з'єднання

Code	Name	Color	Weight
1121016	MT-S Corner L	MBK	0,25 kg

MBK
Чорний матовий

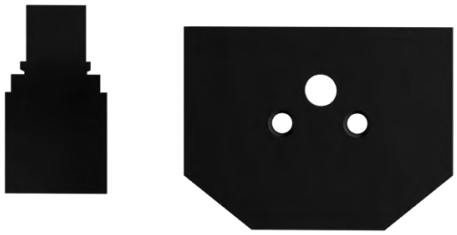

До комплектації торцевої заглушки входить:
торцева заглушка + планка для приклеювання з натяжною стелею

Code	Name	Color	Weight
1121017	MT-S Cup	MBK	0,025 kg

MBK
Чорний матовий

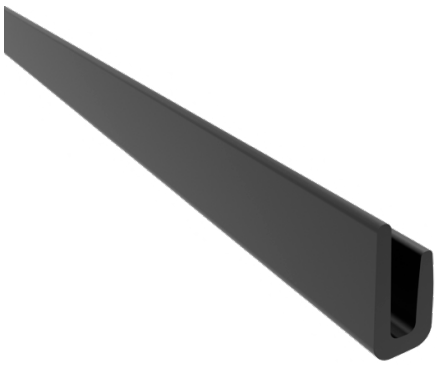

Використовується для додаткової комплектації

Code	Name	Color	Weight
1121015	MT-S Harpoon	MBK	0,023 kg

MSL
Срібний матовий

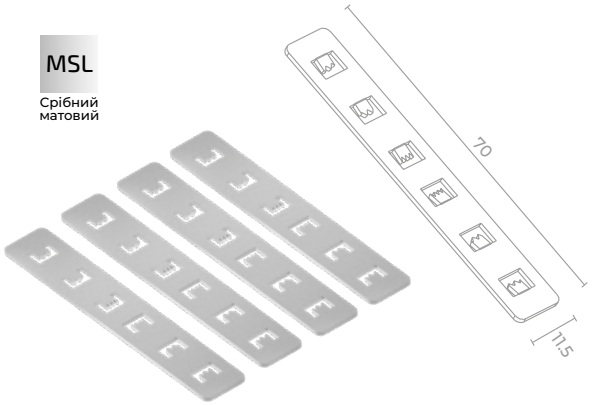

Використовується для додаткової комплектації

Code	Name	Color	Weight
1123001	MT-G/S	MSL	0,01 kg

Трекова система MT 20мм

ВБУДОВАНА СИСТЕМА ПІД НАТЯЖНУ СТЕЛЮ, СИСТЕМА ДЕМПФЕР

HOME

MBK
Чорний матовий

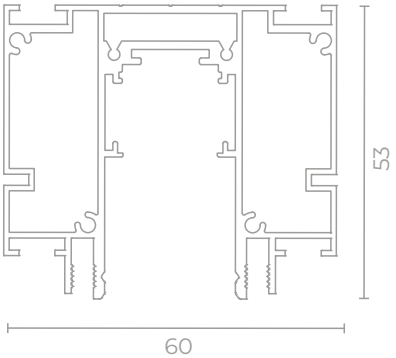

Code	Name	Color	Input voltage	Length	Weight
1121030	MT-D Rail 2m	MBK	48V DC	2000 mm	3,20 kg
1121031	MT-D Rail 3m	MBK	48V DC	3000 mm	4,80 kg

До комплектації шинопроводу входить: пилозахисний короб, 2шт гарпунного ущільнювача, 2шт торцевих заглушок

MBK
Чорний матовий

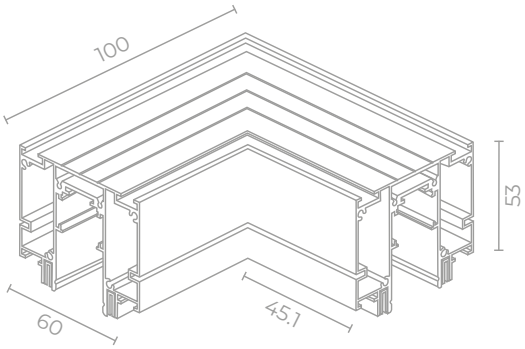

Code	Name	Color	Weight
1121032	MT-D Corner L	MBK	0,30 kg

До комплектації кута повороку входить: 8 механічних з'єднання

MBK
Чорний матовий

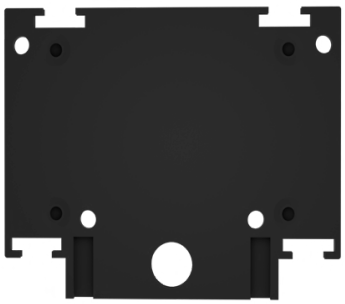

Code	Name	Color	Weight
1121033	MT-D Cup Damper	MBK	0,03 kg

До комплектації торцевої заглушки входить: торцева заглушка (2шт) + кріпильні елементи

MSL
Срібний матовий

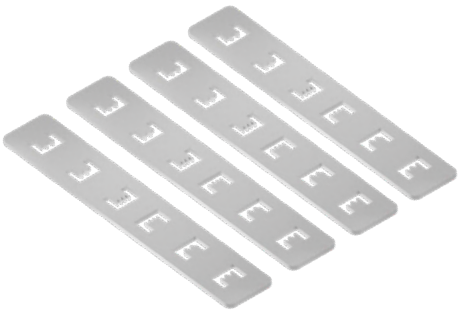

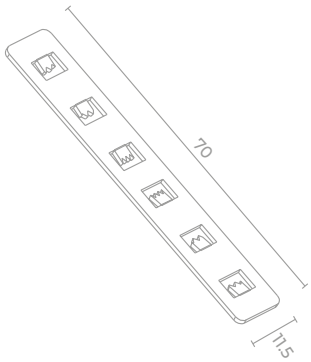

Code	Name	Color	Weight
1123001	MT-G/S	MSL	0,01 kg

Використовується для додаткової комплектації

Трекова система MT 20мм

Трекова система MT 20мм

ЕЛЕКТРИЧНЕ З'ЄДНАННЯ

MBK Чорний матовий
MWH Білий матовий

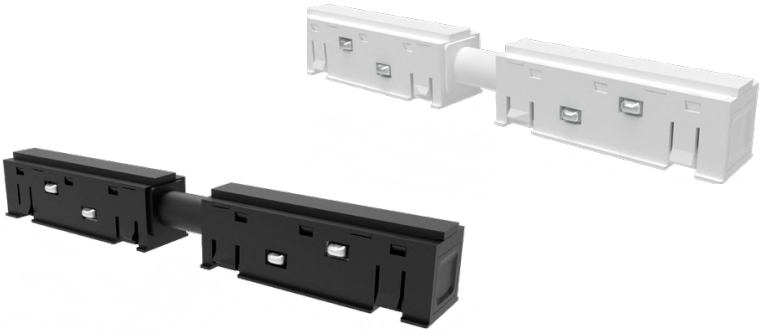

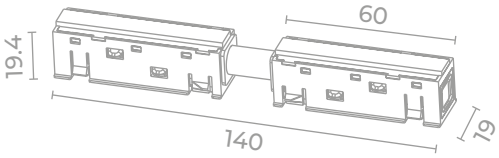

Для шинопроводів: MT-G / MT-O / MT-S

Code	Name	Color	Input voltage	Weight
1121020	MT-E Conect	MBK	48V DC	0,023 kg
1120019	MT-E Conect	MWH	48V DC	0,023 kg

MBK Чорний матовий
MWH Білий матовий

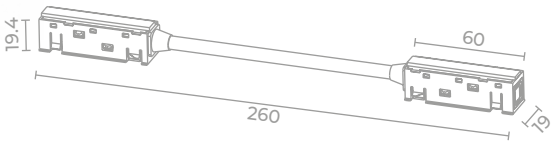

Для шинопроводів: MT-G / MT-O / MT-S

Code	Name	Color	Input voltage	Weight
1121019	MT-E Corner Conect	MBK	48V DC	0,03 kg
1120018	MT-E Corner Conect	MWH	48V DC	0,03 kg

MBK Чорний матовий
MWH Білий матовий

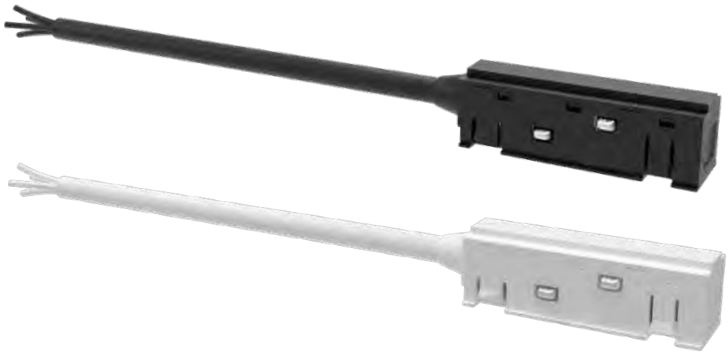

Для шинопроводів: MT-G / MT-O / MT-S

Code	Name	Color	Input voltage	Weight
1121018	MT-E Inconect	MBK	48V DC	0,045 kg
1120017	MT-E Inconect	MWH	48V DC	0,045 kg

Трекова система MT 20мм

БЛОКИ ЖИВЛЕННЯ 48В

HOME

MBK Чорний матовий

MWH Білий матовий

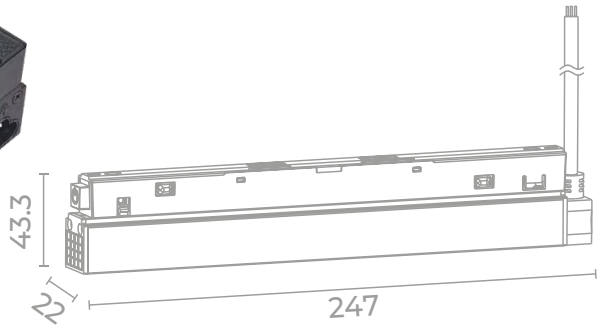

Code	Name	Color	Output power	Output voltage	Input voltage	Weight
1121021	MT-E Driver 100	MBK	100W	180 - 265V AC	48V DC	0,34 kg
1120020	MT-E Driver 100	MWH	100W	180 - 265V AC	48V DC	0,34 kg

MBK Чорний матовий

MWH Білий матовий

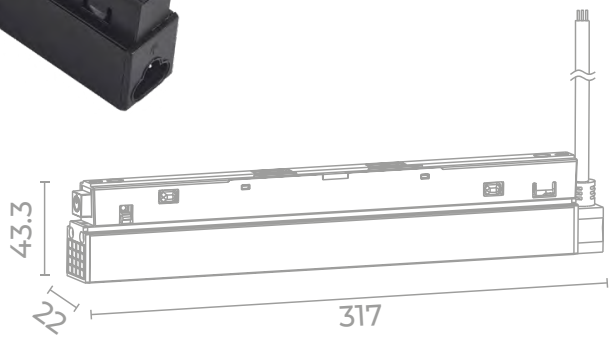

Code	Name	Color	Output power	Output voltage	Input voltage	Weight
1121022	MT-E Driver 200	MBK	200W	180 - 265V AC	48V DC	0,44 kg
1120021	MT-E Driver 200	MWH	200W	180 - 265V AC	48V DC	0,44 kg

Розроблений для стабільної роботи 48В трекових світильників, цей блок живлення поєднує інженерну точність із лаконічною формою. Забезпечує постійну напругу навіть при змінному навантаженні, зберігаючи ефективність та ресурс світильників. Компактний, непомітний в інтер'єрі, він легко інтегрується в архітектурні рішення — де кожен елемент має значення. Ідеальний вибір для проєктів, у яких форма підпорядкована функції, а кожна деталь — частина цілого.

Трекова система MT 20мм

БЛОКИ ЖИВЛЕННЯ 48В

MBK Чорний матовий

MWH Білий матовий

Powered by tuya

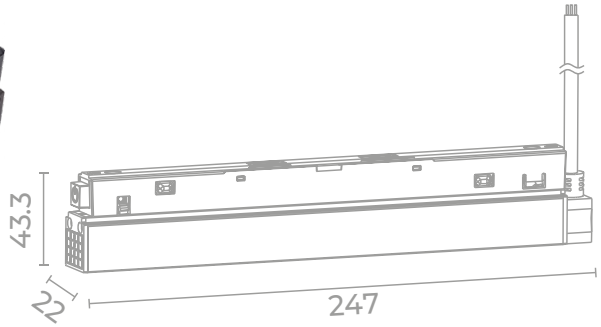

Code	Name	Color	Output power	Output voltage	Input voltage	Weight
1121024	MT-E Driver Wi-Fi 100	MBK	100W	180 - 265V AC	48V DC	0,34 kg
1120022	MT-E Driver Wi-Fi 100	MWH	100W	180 - 265V AC	48V DC	0,34 kg

MBK Чорний матовий

MWH Білий матовий

Powered by tuya

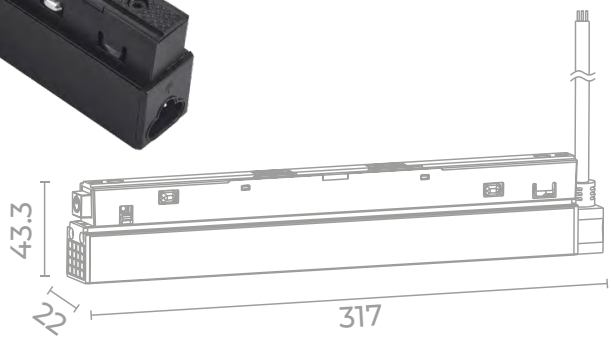

Code	Name	Color	Output power	Output voltage	Input voltage	Weight
1121025	MT-E Driver Wi-Fi 200	MBK	200W	180 - 265V AC	48V DC	0,44 kg
1120023	MT-E Driver Wi-Fi 200	MWH	200W	180 - 265V AC	48V DC	0,44 kg

Інтегрована система Tuya для віддаленого керування трекового освітлення.
Розроблений для стабільної роботи 48В трекових світильників, цей блок живлення поєднує інженерну точність із лаконічною формою.
Забезпечує постійну напругу навіть при змінному навантаженні, зберігаючи ефективність та ресурс світильників.
Компактний, непомітний в інтер'єрі, він легко інтегрується в архітектурні рішення — де кожен елемент має значення.
Ідеальний вибір для проєктів, у яких форма підпорядкована функції, а кожна деталь — частина цілого.

Powered by tuya

MBK
Чорний матовий

IP40

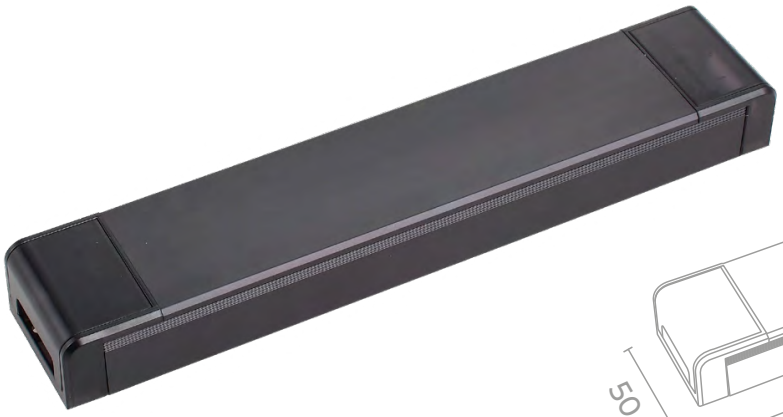

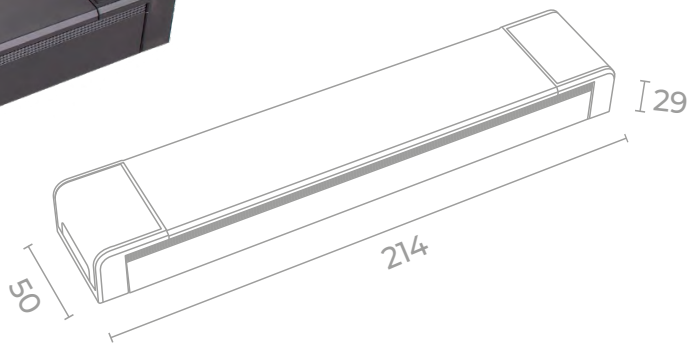

MT-Q Driver Wi-Fi 100

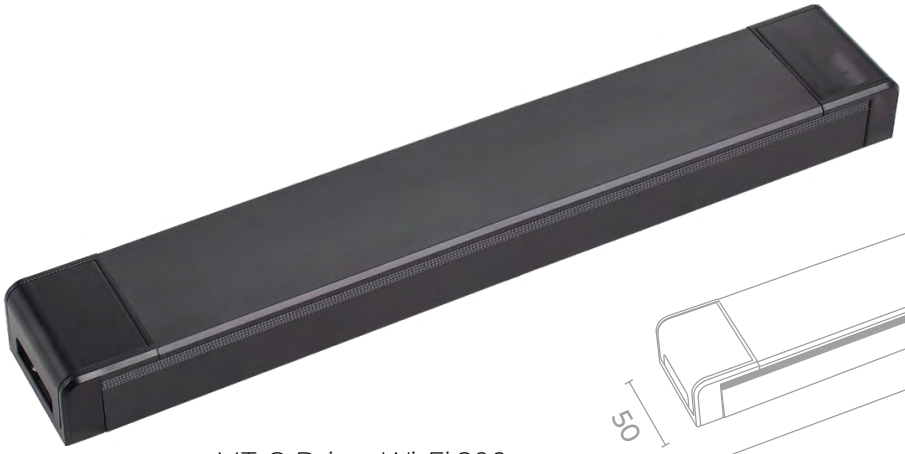

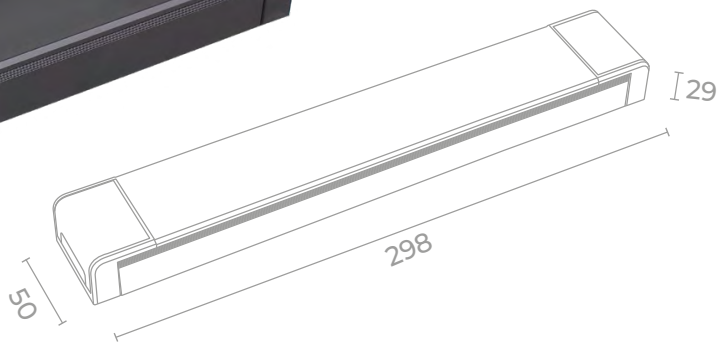

MT-Q Driver Wi-Fi 200

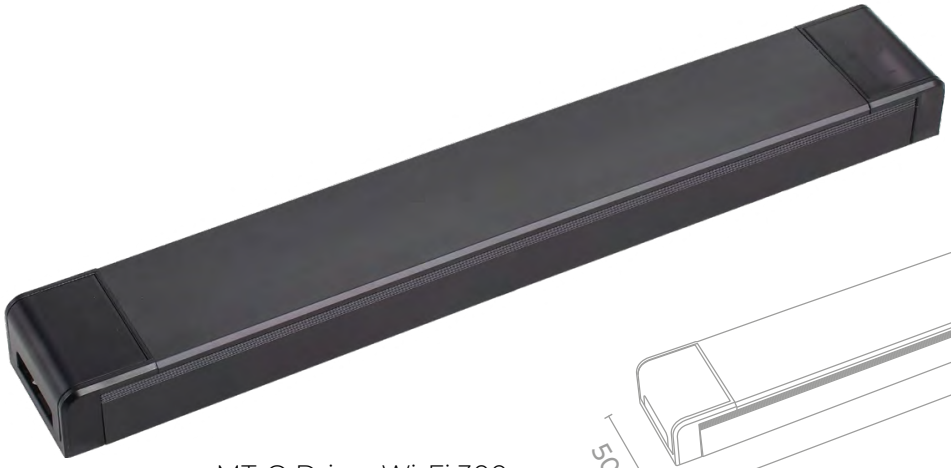

MT-Q Driver Wi-Fi 300

Code	Name	Color	Output power	Output voltage	Input voltage	Weight
1121026	MT-Q Driver Wi-Fi 100	MBK	100W	100 - 260V AC	48V DC	0,24 kg
1121027	MT-Q Driver Wi-Fi 200	MBK	200W	100 - 260V AC	48V DC	0,28 kg
1121028	MT-Q Driver Wi-Fi 300	MBK	300W	100 - 260V AC	48V DC	0,32 kg

Інтегрована система Tuya для віддаленого керування трекового освітлення.
Розроблений для стабільної роботи 48В трекових світильників, цей блок живлення поєднує інженерну точність із лаконічною формою.
Забезпечує постійну напругу навіть при змінному навантаженні, зберігаючи ефективність та ресурс світильників.
Компактний, непомітний в інтер'єрі, він легко інтегрується в архітектурні рішення — де кожен елемент має значення.
Ідеальний вибір для проєктів, у яких форма підпорядкована функції, а кожна деталь — частина цілого.

PROJECT LIGHTING 2026

2

ЛІНІЙНЕ ОСВІТЛЕННЯ

Магістральні світильники

ЛІНІЙНЕ ОСВІТЛЕННЯ

HOME

MBK Чорний матовий | DRIVER PHILIPS | 5 Років гарантії | МАГІСТРАЛЬНЕ ПІДКЛЮЧЕННЯ | ЗМІНА ПОТУЖНОСТІ (LPA)

CE LED LPA CCT IP20

VECTOR

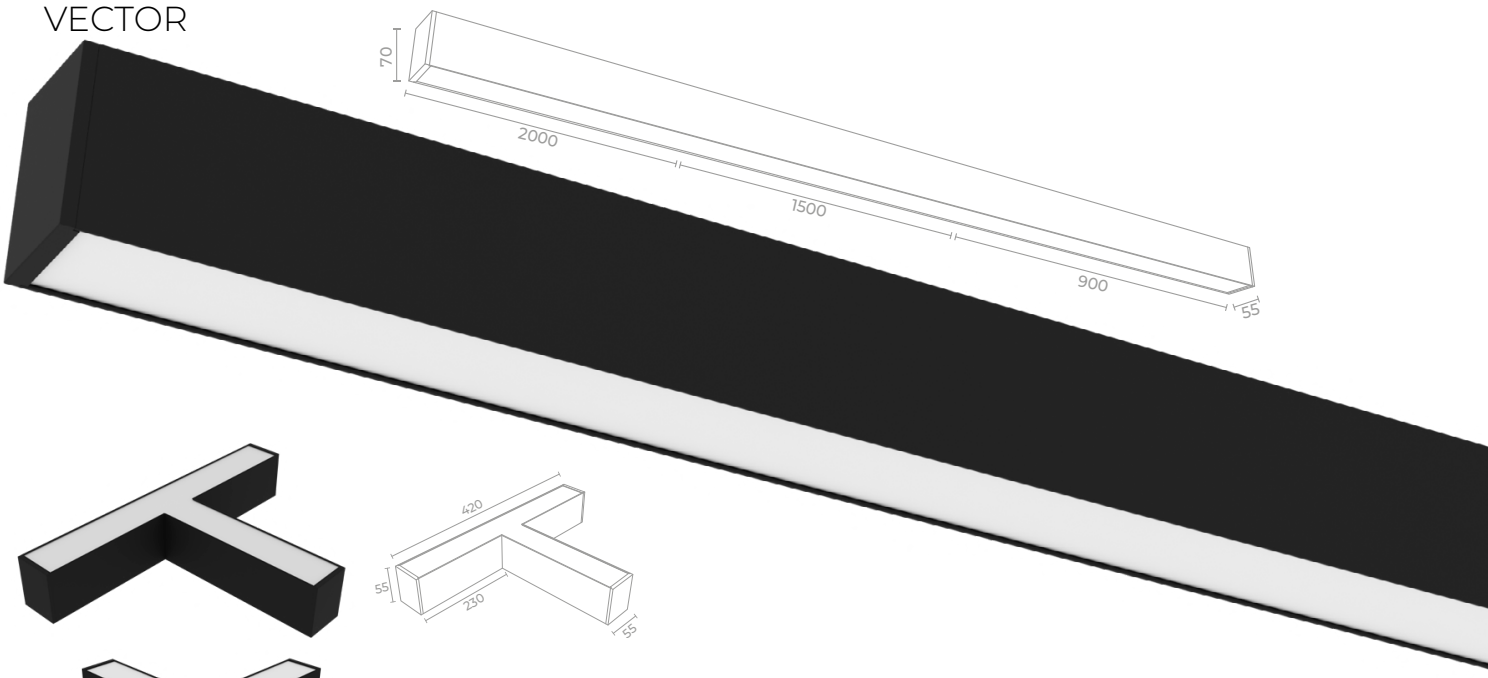

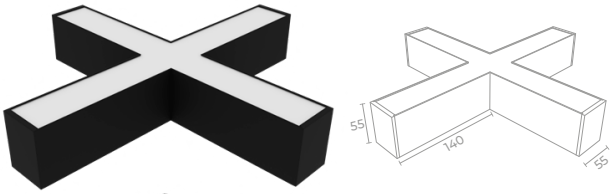

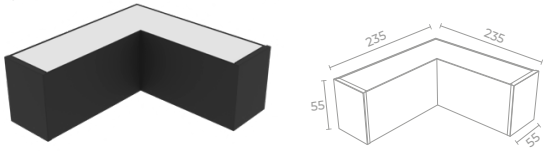

Налаштування потужності св-к за допомогою DIP перемикач

ПОЗИЦІОНУ-ВАННЯ DIP	СТРУМ	3001701		3001702		3001703	
1	350 МА	-	-	45 ВТ	6300 ЛМ	64 ВТ	8960 ЛМ
2	300 МА	37 ВТ	5040 ЛМ	37 ВТ	5180 ЛМ	56 ВТ	7840 ЛМ
3	250 МА	34 ВТ	4760 ЛМ	34 ВТ	4760 ЛМ	45 ВТ	6300 ЛМ
4	200 МА	25 ВТ	3500 ЛМ	25 ВТ	3500 ЛМ	37 ВТ	5040 ЛМ

UGR<19

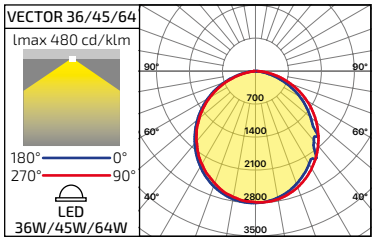

Code	Name	Color	LED brand	Power	Input voltage	Light flux	CCT	CRI	Optics	Weight
3001701	VECTOR	MBK	LED LUMILEDS	37W	186-250V AC	5040 lm	3000-4000-5500K	80	100°	_,__ kg
3001702	VECTOR	MBK	LED LUMILEDS	45W	186-250V AC	6300 lm	3000-4000-5500K	80	100°	_,__ kg
3001703	VECTOR	MBK	LED LUMILEDS	64W	186-250V AC	8960 lm	3000-4000-5500K	80	100°	_,__ kg
3001704	VECTOR Corner L	MBK	LED LUMILEDS	12W	186-250V AC	1680 lm	3000-4000-5500K	80	100°	_,__ kg
3001705	VECTOR Corner T	MBK	LED LUMILEDS	12W	186-250V AC	1680 lm	3000-4000-5500K	80	100°	_,__ kg
3001706	VECTOR Corner X	MBK	LED LUMILEDS	12W	186-250V AC	1680 lm	3000-4000-5500K	80	100°	_,__ kg
3011001	VECTOR Diffuser	MBK							100°	_,__ kg
3011002	VECTOR Bind	MBK								_,__ kg
3011003	VECTOR Rope	MBK								_,__ kg
3011004	VECTOR Electricity Wire	MBK								_,__ kg

Перемикання колірної температури здійснюється за допомогою перемикача на корпусі світильника, що дозволяє адаптувати світлове середовище відповідно до потреб користувача.
У світильнику передбачено можливість регулювання потужності за допомогою вбудованого DIP-перемикача, розташованого на корпусі світильника.
При зміні положень перемикачів (колірної температури / потужності) енергоефективність залишається стабільною — 160 лм/Вт на всіх режимах.

ESSENTIALS

Магістральні світильники

ЛІНІЙНЕ ОСВІТЛЕННЯ

HOME

MWH
Білий матовий

DRIVER **PHILIPS**

5 Років гарантії

МАГІСТРАЛЬНЕ ПІДКЛЮЧЕННЯ

ЗМІНА **ПОТУЖНОСТІ (LPA)**

VECTOR

CE
LED
LPA
CCT
IP20

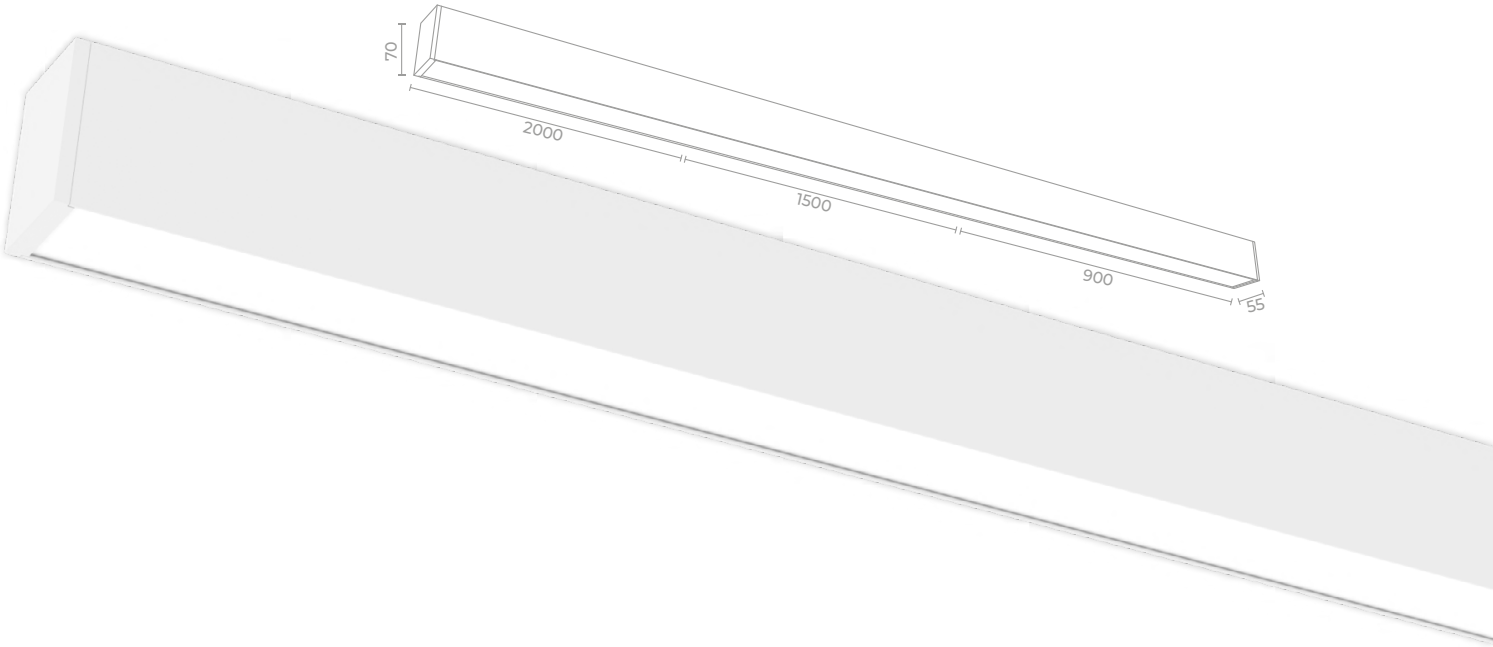

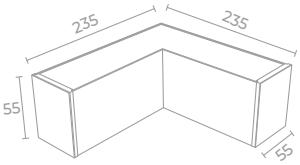

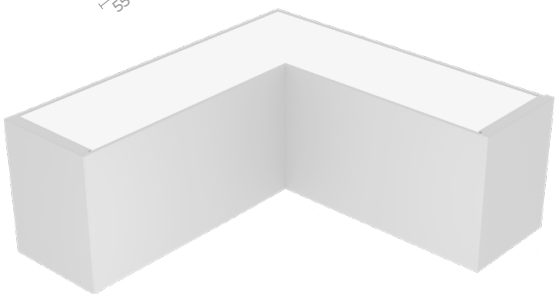

Налаштування потужності св-к за допомогою DIP перемикач

ПОЗИЦІОНУ-ВАННЯ DIP	СТРУМ	3002701		3002702	
1	350 МА	-	-	45 ВТ	6300 ЛМ
2	300 МА	37 ВТ	5040 ЛМ	37 ВТ	5180 ЛМ
3	250 МА	34 ВТ	4760 ЛМ	34 ВТ	4760 ЛМ
4	200 МА	25 ВТ	3500 ЛМ	25 ВТ	3500 ЛМ

UGR<19

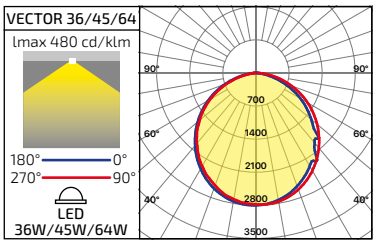

Code	Name	Color	LED brand	Power	Input voltage	Light flux	CCT	CRI	Optics	Weight
3002701	VECTOR	MWH	LED LUMILEDS	37W	186-250V AC	5040 lm	3000-4000-5500K	80	100°	_,__ kg
3002702	VECTOR	MWH	LED LUMILEDS	45W	186-250V AC	6300 lm	3000-4000-5500K	80	100°	_,__ kg
3002704	VECTOR Corner L	MWH	LED LUMILEDS	12W	186-250V AC	1680 lm	3000-4000-5500K	80	100°	_,__ kg
3011002	VECTOR Bind	MBK								_,__ kg
3012003	VECTOR Rope	MWH								_,__ kg
3012004	VECTOR Electricity Wire	MWH								_,__ kg

Перемикання колірної температури здійснюється за допомогою перемикача на корпусі світильника, що дозволяє адаптувати світлове середовище відповідно до потреб користувача.
У світильнику передбачено можливість регулювання потужності за допомогою вбудованого DIP-перемикача, розташованого на корпусі світильника.
При зміні положень перемикачів (колірної температури / потужності) енергоефективність залишається стабільною — 160 лм/Вт на всіх режимах.

3

ПРОМИСЛОВЕ ОСВІТЛЕННЯ

Вологозахищені світильники

ЛІНІЙНЕ ОСВІТЛЕННЯ

HOME

MGR
Сірий матовий

DRIVER PHILIPS

3 Роки гарантії

ЗМІНА ПОТУЖНОСТІ (LPA)

WL01

CE
LED
LPA
CCT
IP66
IK08

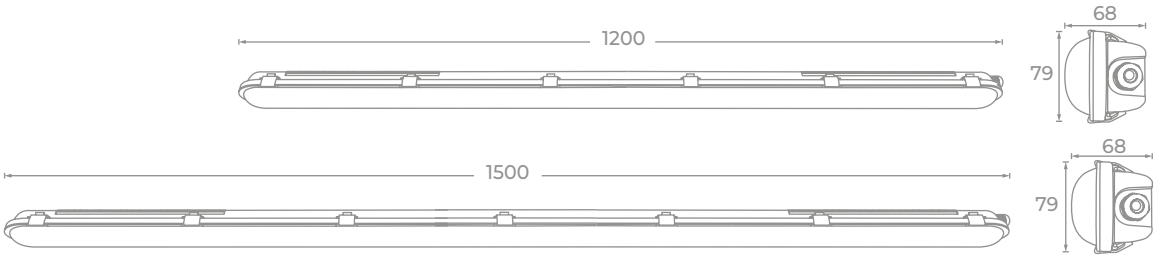

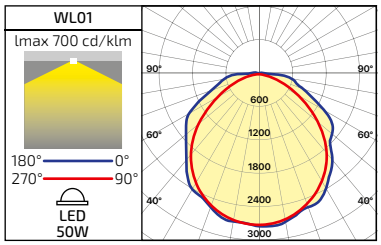

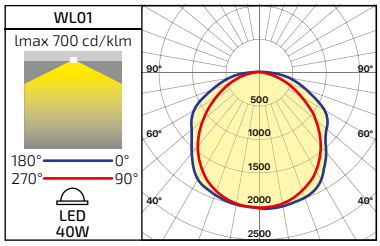

Налаштування потужності св-к за допомогою DIP перемикач (ст.93)

ПОЗИЦІОНУВАННЯ DIP	СТРУМ	2102401		2102402	
1	350 МА	40 ВТ	6400 ЛМ	50 ВТ	8000 ЛМ
2	300 МА	35 ВТ	5600 ЛМ	44 ВТ	7040 ЛМ
3	250 МА	30 ВТ	4800 ЛМ	37 ВТ	5920 ЛМ
4	200 МА	24 ВТ	3840 ЛМ	30 ВТ	4800 ЛМ

UGR<20

Code	Name	Color	LED brand	Power	Input voltage	Light flux	CCT	CRI	Optics	Weight
2102401	WL01	MGR	LED BRIDGELUX	40W	170-265V AC	6400 lm	4000-5000-6000K	80	120°	1,27 kg
2102402	WL01	MGR	LED BRIDGELUX	50W	170-265V AC	8000 lm	4000-5000-6000K	80	120°	1,52 kg

Перемикання колірної температури здійснюється за допомогою перемикача на драйвері, що дозволяє адаптувати світлове середовище відповідно до потреб користувача.
У світильнику передбачено можливість регулювання потужності за допомогою вбудованого DIP-перемикача, розташованого на окремому блоці драйвера.
При зміні положень перемикачів (колірної температури / потужності) енергоефективність залишається стабільною — 160 лм/Вт на всіх режимах.

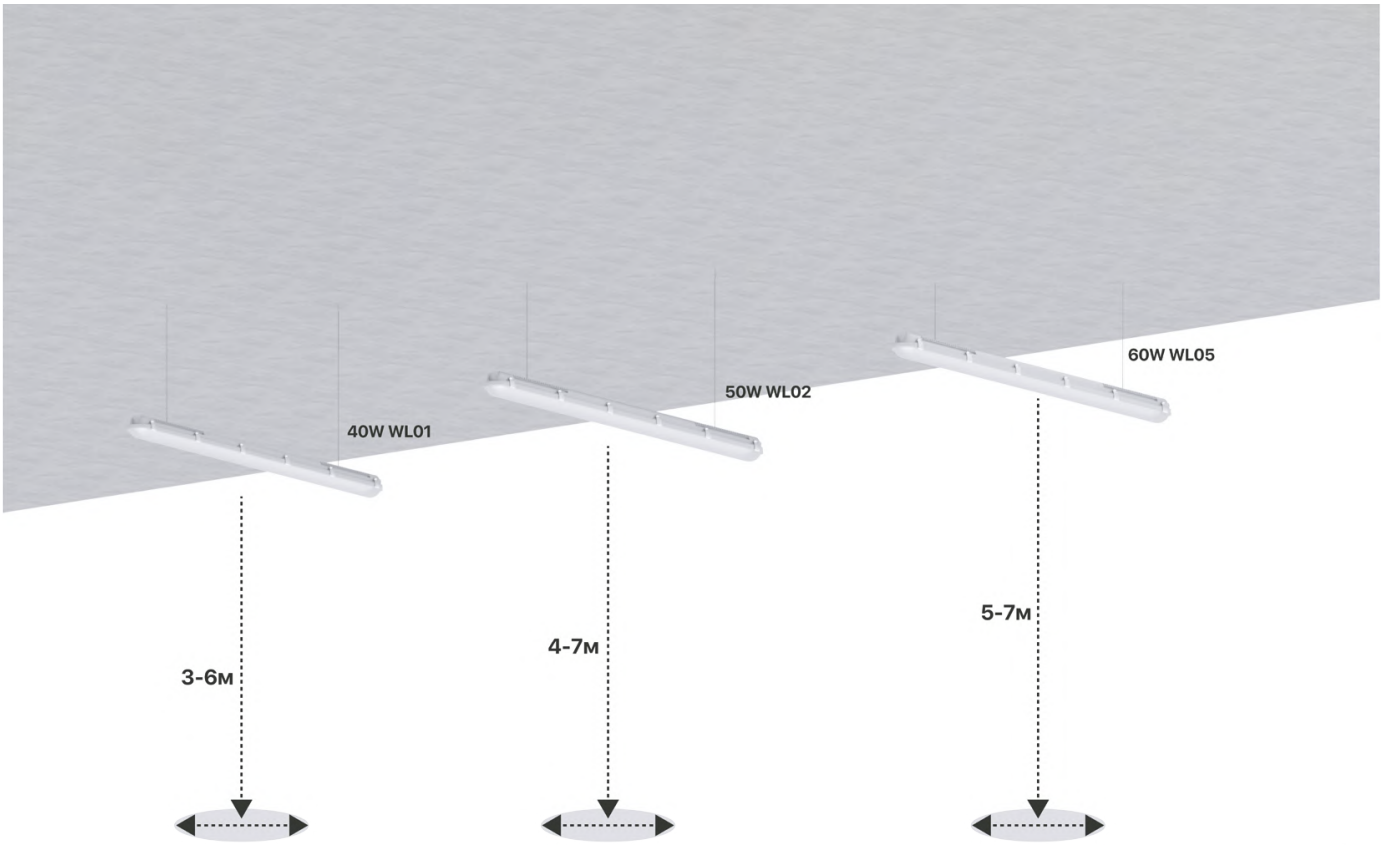

16-20м² 20-25м² 25-30м²

MAX потужність				
артикул	Модель	Приклад застосування		
		Висота встановлення (м)	Відстань між св-к	Площа освітлення (м²)
2102401	WL01 1200 — 40Вт 6400lm	3-6	4-5	16-20
2102402	WL01 1500 — 50Вт 8000lm	4-7	4-5	20-25
2102403	WL05 1500 — 60Вт 9600lm	5-7	5-6	25-30

Довідка щодо застосування на складі

*Розраховано на основі 120° та рівня освітленості 200-300 люксів

артикул	Модель	6x6м	6x12м	6x18м	6x24м	12x12м	12x18м	12x24м	18x18м	18x24м	24x24м
2102401	WL01 1200 — 40Вт 6400lm	4	6-8	9-12	12-15	12	15	20	20-24	24-30	30-42
2102402	WL01 1500 — 50Вт 8000lm	4	6-8	8-10	12-15	9-12	12-15	15-20	16-20	20-24	25-30
2102403	WL05 1500 — 60Вт 9600lm	3-4	6	8	8	6-9	9-12	15	16	20	25

Вологозахищені світильники

ЛІНІЙНЕ ОСВІТЛЕННЯ

HOME

MGR Сірий матовий

DRIVER PHILIPS

5 Років гарантії

ТРАНЗИТНЕ ПІДКЛЮЧЕННЯ

ЗМІНА ПОТУЖНОСТІ (LPA)

CE LED LPA CCT IP66 IK08

WL05

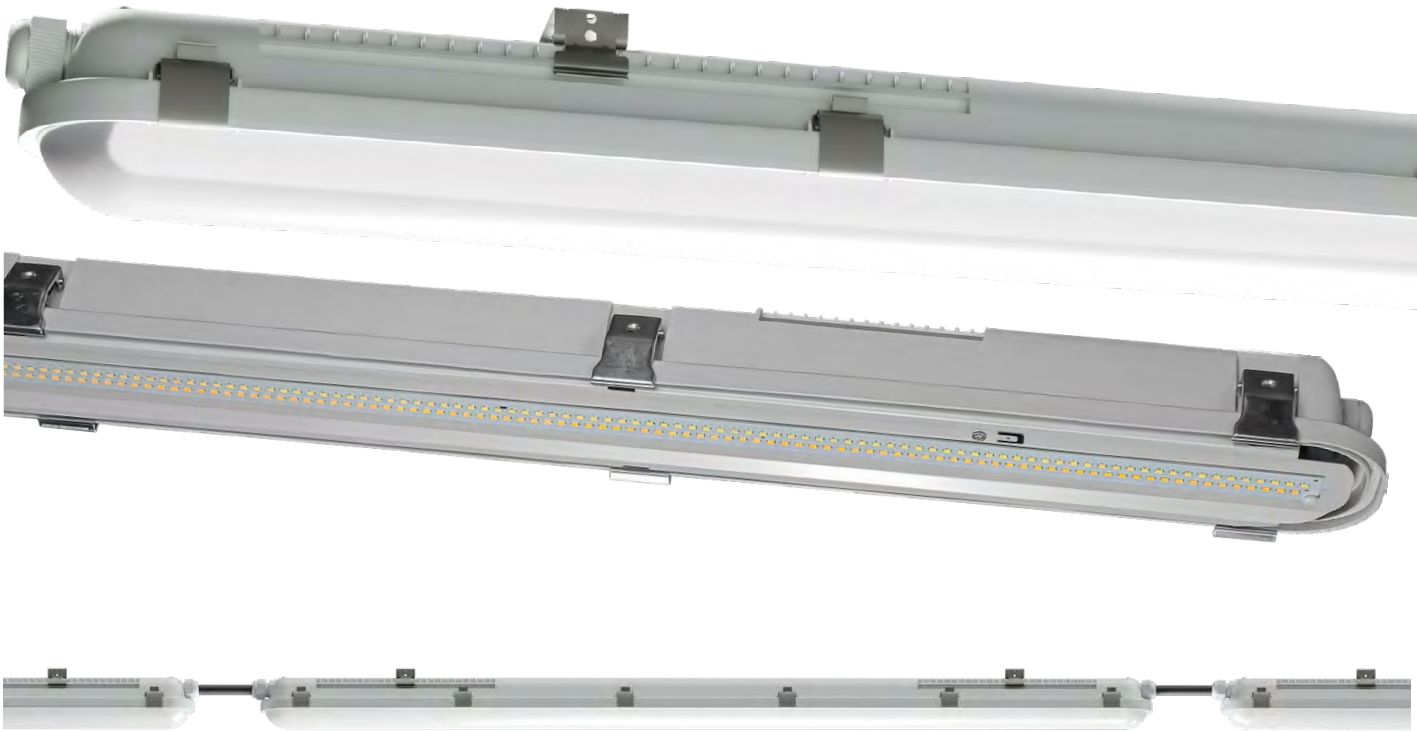

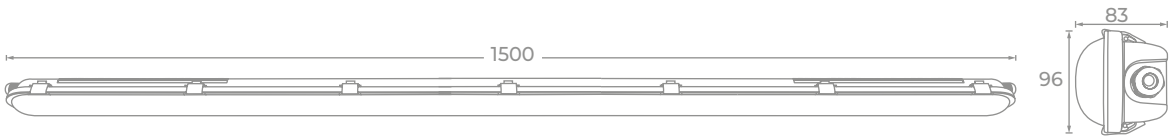

Налаштування потужності св-к за допомогою DIP перемикач (ст.93)

ПОЗИЦІОНУВАННЯ DIP	СТРУМ	2102403	
1	350 МА	60 ВТ	9600 ЛМ
2	300 МА	52 ВТ	8320 ЛМ
3	250 МА	44 ВТ	7040 ЛМ
4	200 МА	36 ВТ	5760 ЛМ

UGR<20

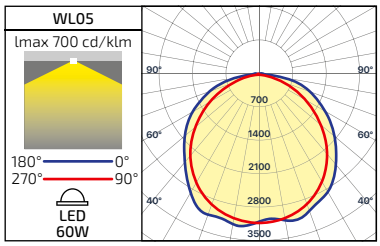

Code	Name	Color	LED brand	Power	Input voltage	Light flux	CCT	CRI	Optics	Weight
2102403	WL05	MGR	LED BRIDGELUX	60W	170-265V AC	9600 lm	4000-5000-6000K	80	120°	2,00 kg

Перемикання колірної температури здійснюється за допомогою перемикача на драйвері, що дозволяє адаптувати світлове середовище відповідно до потреб користувача.
У світильнику передбачено можливість регулювання потужності за допомогою вбудованого DIP-перемикача, розташованого на окремому блоці драйвера.
При зміні положень перемикачів (колірної температури / потужності) енергоефективність залишається стабільною — 160 лм/Вт на всіх режимах.
Світильник підтримує транзитне (послідовне) підключення, що дозволяє швидко формувати лінію освітлення без проміжних розподільчих коробок.
Максимальне з'єднання: до 10 світильників по Max 60Вт/шт. або загальне навантаження до 600 Вт.

Вологозахищені світильники

ПІДВІСНЕ ОСВІТЛЕННЯ

HOME

MBK Чорний матовий

DRIVER PHILIPS

5 Років гарантії

ЗМІНА ПОТУЖНОСТІ (LPA)

CE LED LPA CCT DIMMER IP66 IK09

HB-N

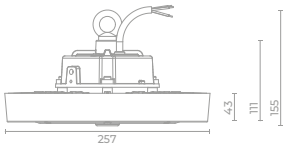

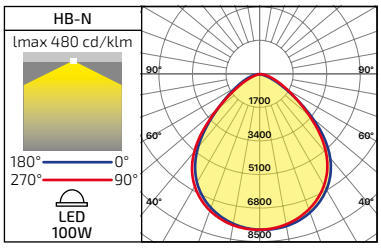

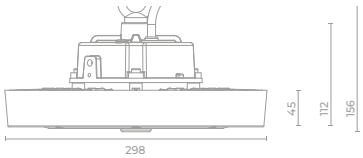

150B

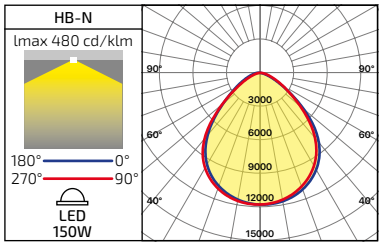

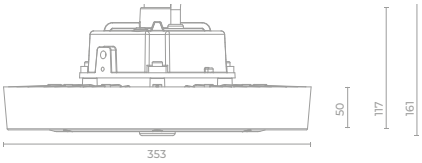

200B

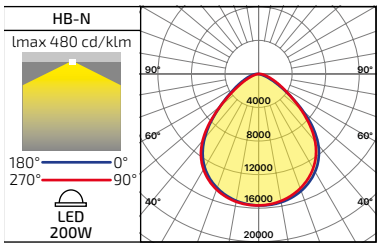

UGR<25

Налаштування потужності св-к за допомогою DIP перемикач (ст.92)

ПОЗИЦІОНУВАННЯ DIP	ПОТУЖНІСТЬ, СИЛА СТРУМУ ТА СВІТЛОВИЙ ПОТІК СВІТИЛЬНИКА 2121401			ПОТУЖНІСТЬ, СИЛА СТРУМУ ТА СВІТЛОВИЙ ПОТІК СВІТИЛЬНИКА 2121402			ПОТУЖНІСТЬ, СИЛА СТРУМУ ТА СВІТЛОВИЙ ПОТІК СВІТИЛЬНИКА 2121403		
1	60 Вт	300 мА	9600 Лм	90 Вт	370 мА	14400 Лм	120 Вт	500 мА	19200 Лм
2	80 Вт	400 мА	12800 Лм	120 Вт	500 мА	19200 Лм	160 Вт	670 мА	25600 Лм
3	100 Вт	500 мА	16000 Лм	150 Вт	620 мА	24000 Лм	200 Вт	830 мА	32000 Лм

Code	Name	Color	LED brand	Power	Input voltage	Light flux	CCT	CRI	Optics	Weight
2121401	HB-N	MBK	LED LUMILEDS	100W	120-265V AC	16000 lm	4000-5000-6000K	80	90°	2,10 kg
2121402	HB-N	MBK	LED LUMILEDS	150W	120-265V AC	24000 lm	4000-5000-6000K	80	90°	2,50 kg
2121403	HB-N	MBK	LED LUMILEDS	200W	120-265V AC	32000 lm	4000-5000-6000K	80	90°	3,20 kg
2121406	Розсіювач для HB-N 150W								60°	0,13 kg
2121407	Розсіювач для HB-N 150W								120°	0,10 kg
2121408	Розсіювач для HB-N 200W								60°	0,19 kg

Перемикання колірної температури здійснюється за допомогою перемикача на драйвері, що дозволяє адаптувати світлове середовище відповідно до потреб користувача.
У світильнику передбачено можливість регулювання потужності за допомогою вбудованого DIP-перемикача, розташованого на окремому блоці драйвера.
При зміні положень перемикачів (колірної температури / потужності) енергоефективність залишається стабільною — 160 лм/Вт на всіх режимах.

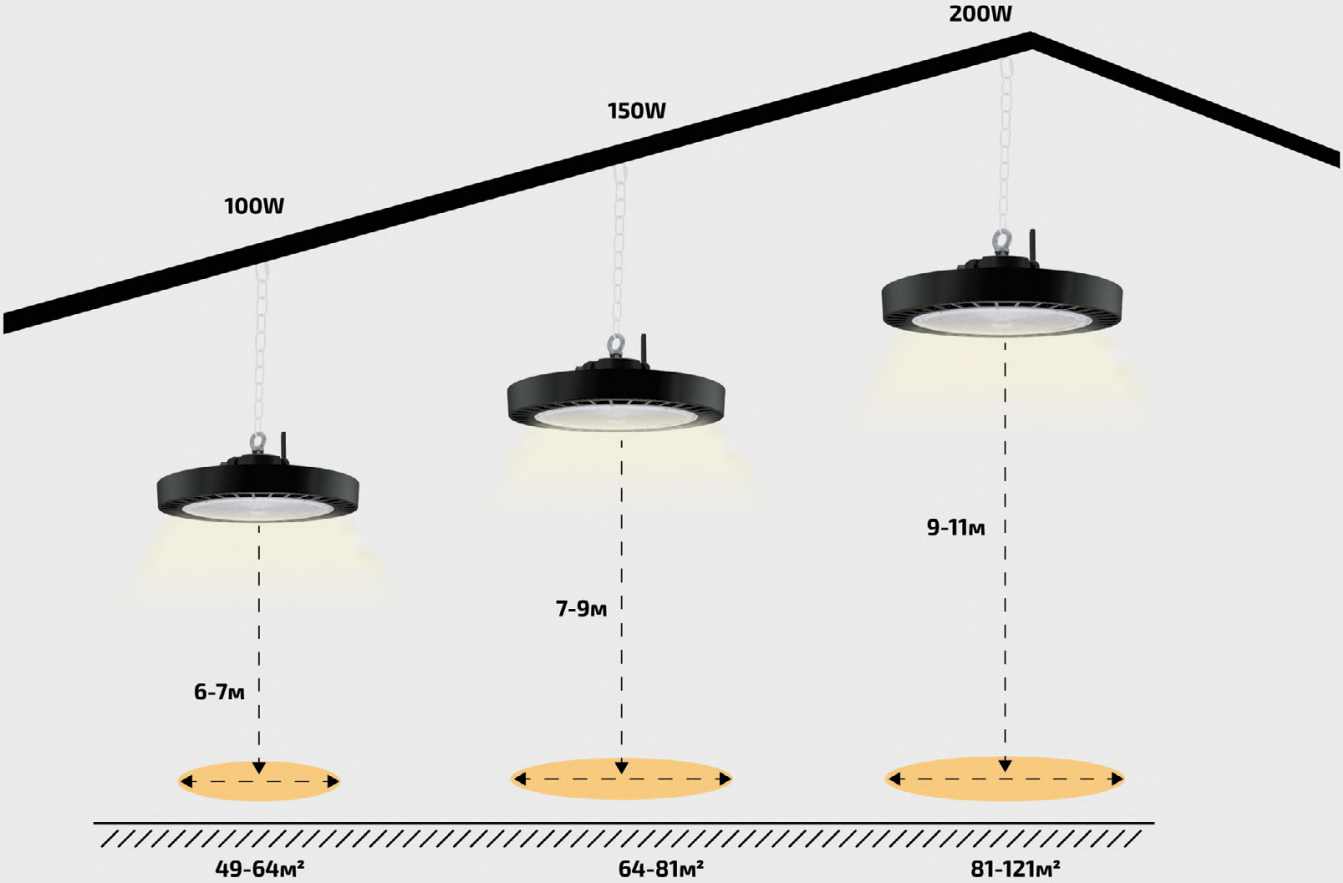

Приклад застосування

MAX потужність				
артикул	Модель	Приклад застосування		
		Висота встановлення (м)	Відстань між св-к	Площа освітлення (м²)
2121401	HB-N 100Вт 16000Лм	6-7	7-8	49-64
2121402	HB-N 150Вт 24000Лм	7-9	8-9	64-81
2121403	HB-N 200Вт 32000Лм	9-11	9-11	81-121

Довідка щодо застосування на складі ***Розраховано на основі 90° та рівня освітленості 200-300 люксів.**

артикул	Модель	6x6м	6x12м	6x18м	6x24м	12x12м	12x18м	12x24м	18x18м	18x24м	24x24м
2121401	HB-N 100Вт 16000Лм	2	3	4	4-6	4	6	8	8	9-12	12-15
2121402	HB-N 150Вт 24000Лм	1-2	2	3	4	3	4	6	6	8	8-9
2121403	HB-N 200Вт 32000Лм	1-2	2	3	3-4	3	4	4	4-6	6	8

PROJECT LIGHTING 2026

TECHNICAL INFO

ПРИКЛАД МОНТАЖУ ТРЕКОВОГО СВІТИЛЬНИКА

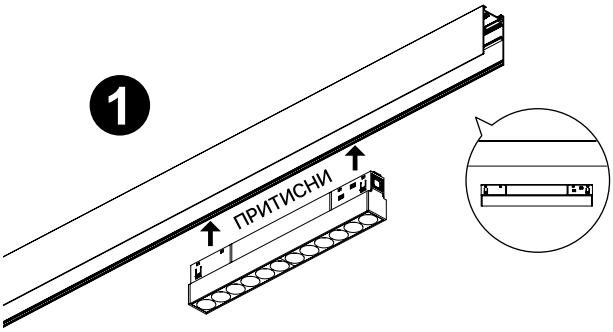

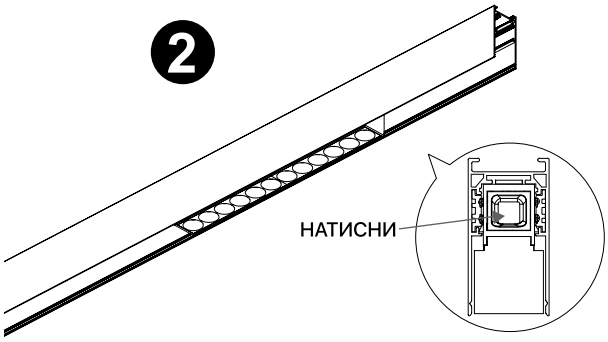

1. Встановіть світильник на трекову рейку, щоб контактна пластина світильника контактувала з мідною смугою на рейці та отримувала живлення.

2. Після того як ви переконалися, що світильник підключений до живлення, натисніть кнопки з обох боків, щоб закріпити світильник на трековій рейці Встановлення завершене.

ПРИКЛАД МОНТАЖУ НАКЛАДНОГО ШИНОПРОВОДУ

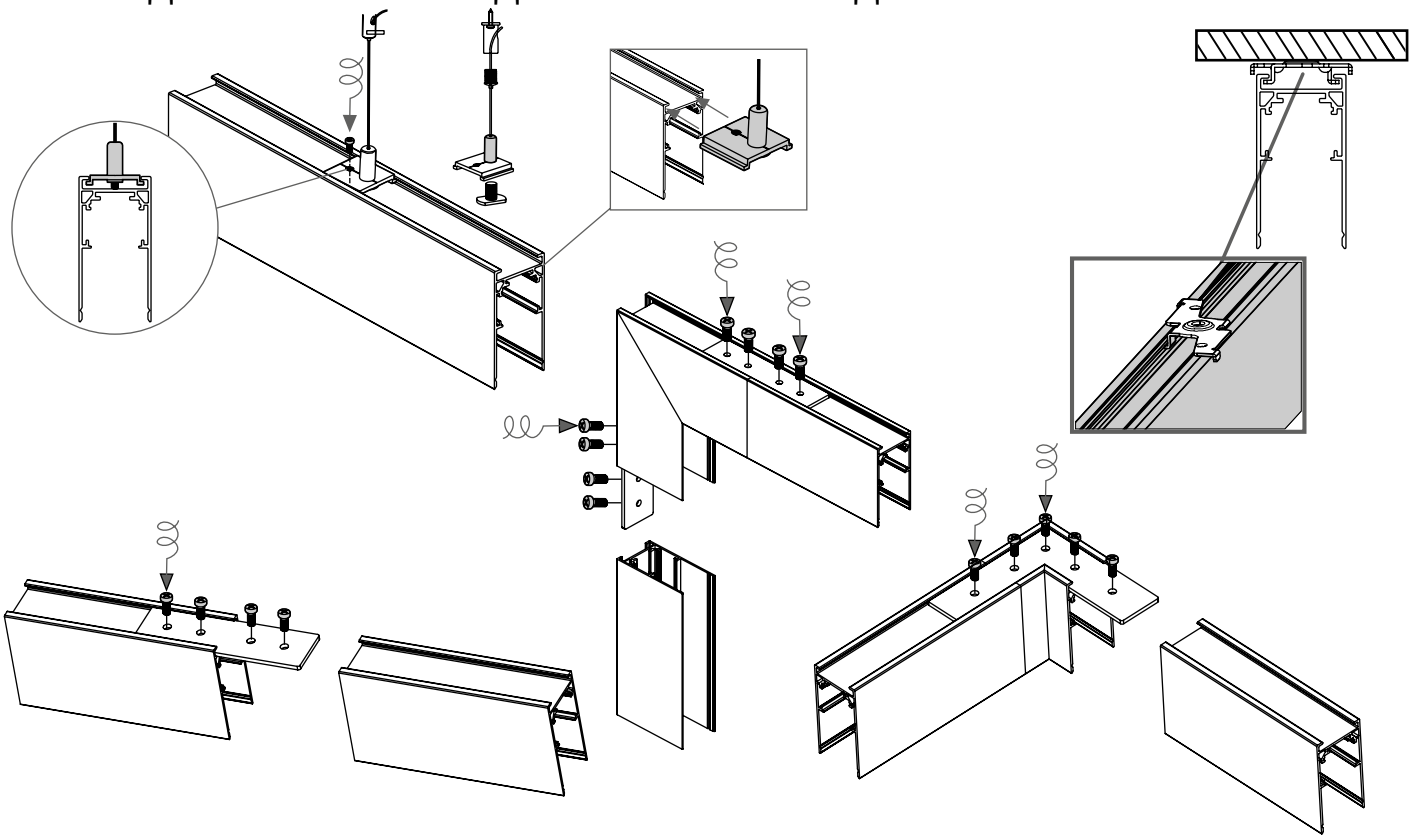

ПРИКЛАД МОНТАЖУ ВБУДОВАНОГО ШИНОПРОВОДУ ПІД ГІПСОКАРТОН 12ММ

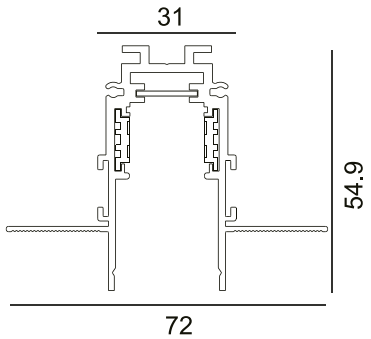

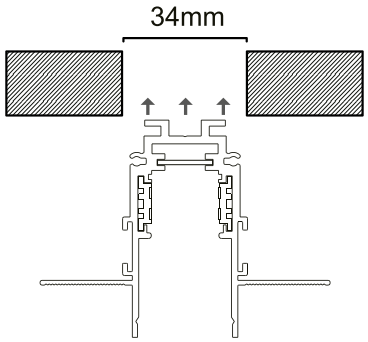

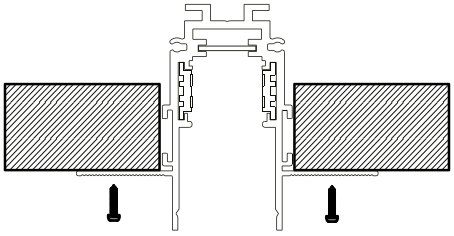

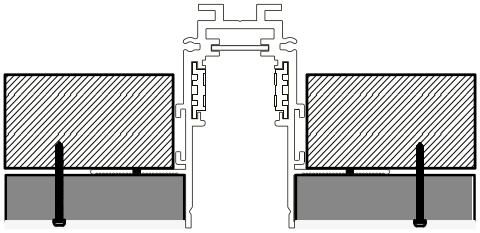

· Відповідно до розмірів перерізу треку та необхідної форми, зробіть у стелі паз відповідної ширини за допомогою інструментів (міцність паза повинна витримувати вагу треку та світильників, а висота паза має забезпечувати належне встановлення треку).

· Відрегулюйте трекову рейку на основі з гіпсокартону, використовуючи саморізи для фіксації.

· Перевірте та переконайтеся, що електро живлення правильне, тимчасово встановіть світильники, щоб упевнитися, що всі треки працюють належним чином, потім укладіть шар гіпсокартону, закріпивши його саморізами.

· На зовнішній гіпсокартон покладіть штукатурку, після чого зніміть пилозахисний короб

ПРИКЛАД МОНТАЖУ ВБУДОВАНОГО ШИНОПРОВОДУ ПІД НАТЯЖНУ СТЕЛЮ (СИСТЕМА ГАРПУН)

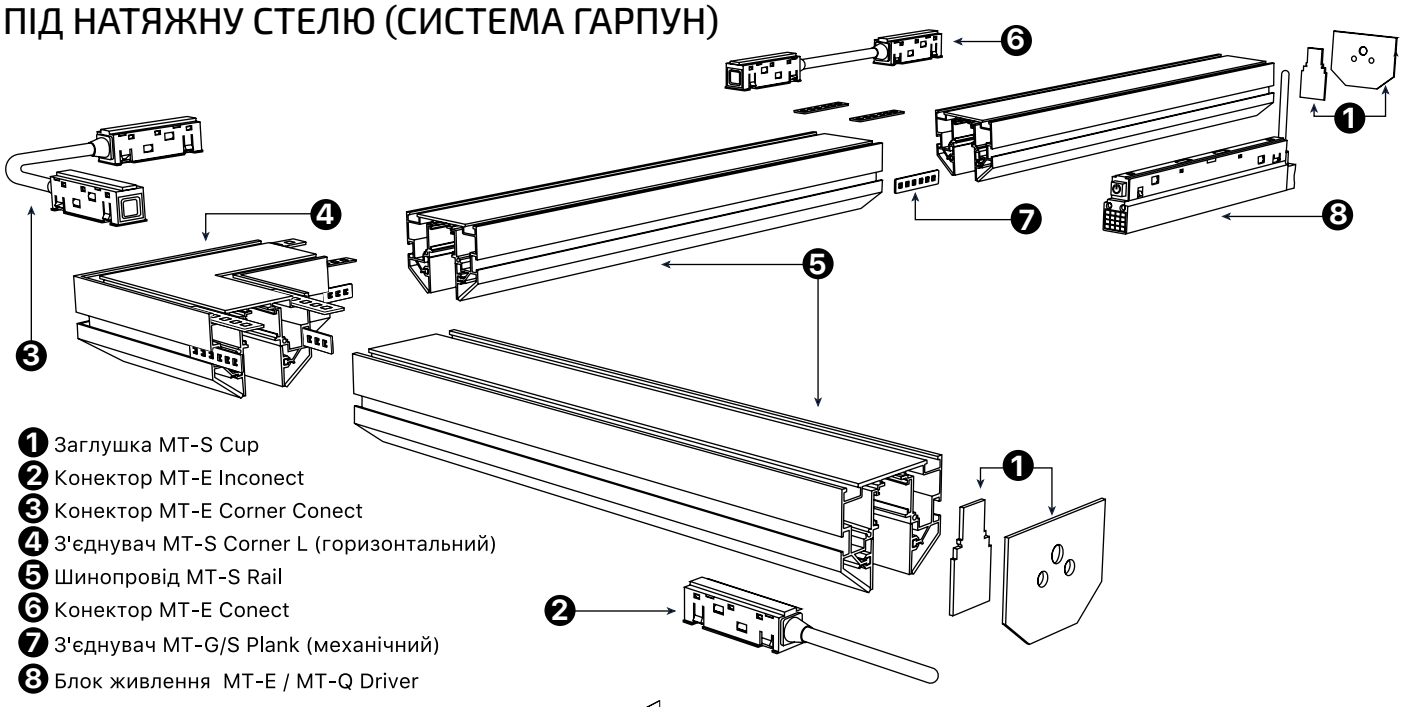

1. Заглушка MT-S Cup
2. Конектор MT-E Inconect
3. Конектор MT-E Corner Conect
4. З'єднувач MT-S Corner L (горизонтальний)
5. Шинопровід MT-S Rail
6. Конектор MT-E Conect
7. З'єднувач MT-G/S Plank (механічний)
8. Блок живлення MT-E / MT-Q Driver

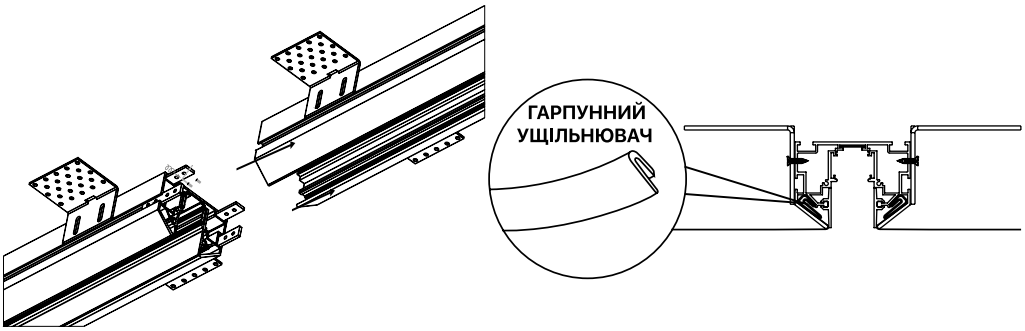

ПРИКЛАД МОНТАЖУ ВБУДОВАНОГО ШИНОПРОВОДУ ПІД НАТЯЖНУ СТЕЛЮ (СИСТЕМА ДЕМПФЕР)

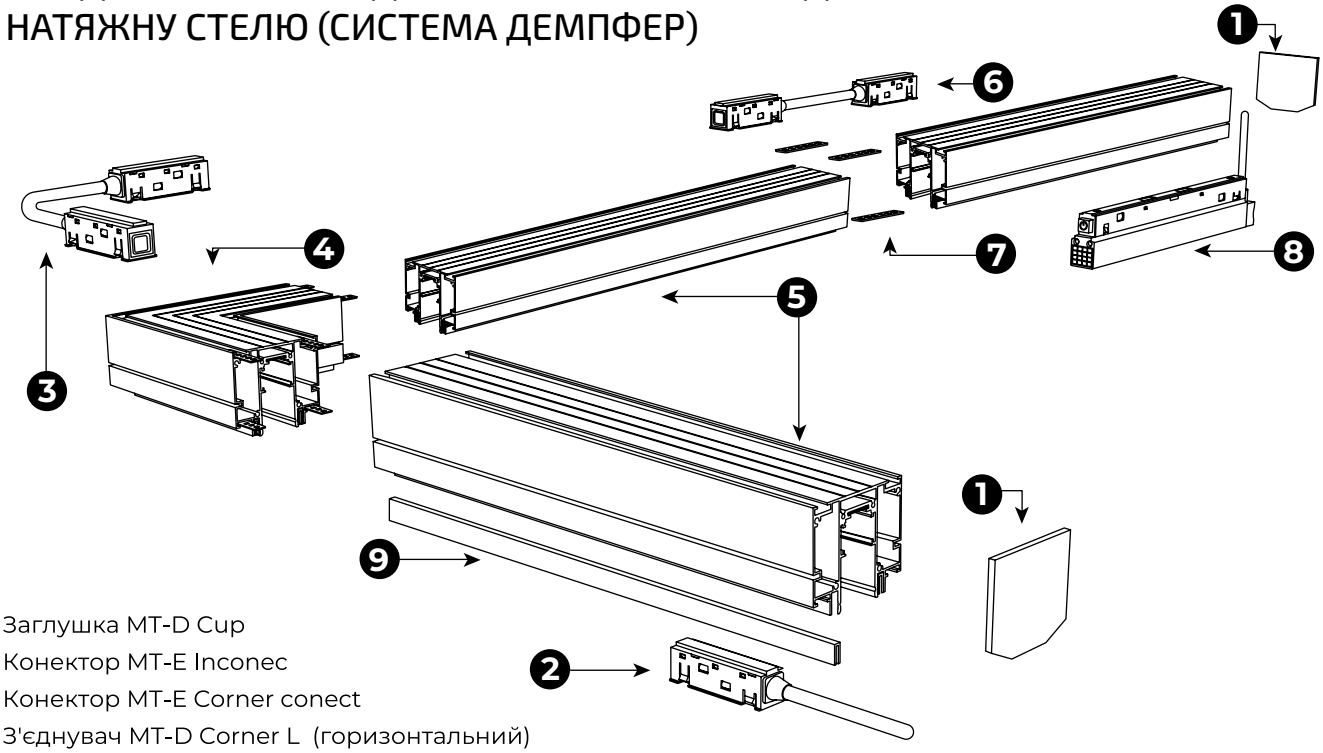

1. Заглушка MT-D Cup
2. Конектор MT-E Inconec
3. Конектор MT-E Corner conect
4. З'єднувач MT-D Corner L (горизонтальний)
5. Шинопровід MT-D Rail
6. Конектор MT-E Conect
7. З'єднувач MT-G/S
8. Блок живлення MT-E/MT-Q Driver
9. Демпферний ущільнювач

НАЛАШТУВАННЯ ПОТУЖНОСТІ ЗА ДОПОМОГОЮ DIP-ПЕРЕМИКАЧА МАГІСТРАЛЬНОГО ЛІНІЙНОГО СВІТИЛЬНИКА VECTOR

Rated Selection		
Lrated	Pinl	Pinl 2
0.20A	ON	ON
0.25A	ON	OFF
0.30A	OFF	ON
0.35A	OFF	OFF

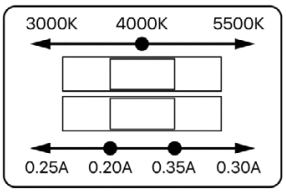

У світильнику передбачено можливість регулювання потужності за допомогою DIP-перемикача, розташованого безпосередньо на корпусі світильника
Ця функція дозволяє швидко змінювати струм (мА) та обрати необхідний режим роботи світильника
Перемикання здійснюється у межах чотирьох позицій, що відповідають різним рівням струму та потужності:

ПОЗИЦІОНУВАННЯ DIP	СТРУМ	ПОТУЖНІСТЬ ТА СВІТЛОВИЙ ПОТІК СВІТИЛЬНИКА 3001701 3002701		ПОТУЖНІСТЬ ТА СВІТЛОВИЙ ПОТІК СВІТИЛЬНИКА 3001702 3002702		ПОТУЖНІСТЬ ТА СВІТЛОВИЙ ПОТІК СВІТИЛЬНИКА 3001703	
1	200 MA	25 ВТ	3500 ЛМ	25 ВТ	3500 ЛМ	37 ВТ	5040 ЛМ
2	250 MA	34 ВТ	4760 ЛМ	34 ВТ	4760 ЛМ	45 ВТ	6300 ЛМ
3	300 MA	37 ВТ	5040 ЛМ	37 ВТ	5040 ЛМ	56 ВТ	7840 ЛМ
4	350 MA			45 ВТ	6300 ЛМ	64 ВТ	8960 ЛМ

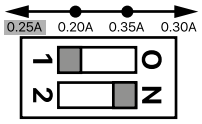

1 положення (250 мА) *— перемикач №1 увімкнений, №2 вимкнений. Потужність відповідає другому рівню. (див. табл. вище)*

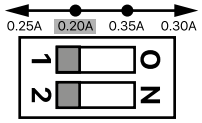

2 положення (200 мА) *— обидва перемикачі №1 та №2 увімкнені. Світильник працює з мінімальною потужністю. (див. табл. вище)*

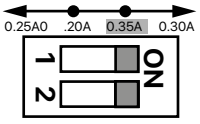

3 положення (350 мА) *— обидва перемикачі №1 та №2 вимкнені. Світильник працює з максимальною потужністю. (див. табл. вище)*

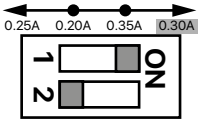

4 положення (300 мА) *— перемикач №1 вимкнений, №2 увімкнений. Потужність відповідає третьому рівню. (див. табл. вище)*

При зміні положень перемикачів енергоефективність залишається стабільною — 140 Лм/Вт на всіх режимах.
Це означає, що незалежно від вибраної потужності світильник зберігає однакову світловіддачу, без зниження ефективності чи якості світла.
Перед зміною налаштувань обов'язково знеструмте світильник. Після встановлення потрібної комбінації перемикачів пристрій автоматично переходить у відповідний режим роботи.

НАЛАШТУВАННЯ КОЛІРНОЇ ТЕМПЕРАТУРИ ЗА ДОПОМОГОЮ DIP-ПЕРЕМИКАЧА МАГІСТРАЛЬНОГО ЛІНІЙНОГО СВІТИЛЬНИКА VECTOR

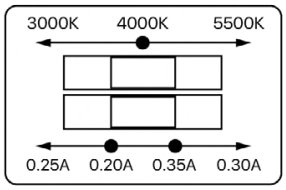

Регулювання колірної температури здійснюється за допомогою DIP-перемикача, розташованого безпосередньо на корпусі світильника.
Перемикач має три фіксовані положення, кожне з яких відповідає певній колірній температурі світла:
· WW (Ward White) — 3000 K
· NW (Neutral White) — 4000 K
· CW (Cool White) — 5500 K

Під час зміни колірної температури рівень світловіддачі залишається незмінним — 140 Лм/Вт на всіх режимах.
Це означає, що незалежно від вибраного кольору світла світильник забезпечує однакову яскравість і ефективність без втрати світлового потоку.
Перед перемиканням обов'язково відключіть світильник від живлення. Після зміни положення DIP-перемикача пристрій автоматично працює у вибраному режимі колірної температури.

МАГІСТРАЛЬНЕ ПІДКЛЮЧЕННЯ СВІТИЛЬНИКА ЛІНІЙНОГО СВІТИЛЬНИКА VECTOR

Що таке магістральне підключення?
Це спосіб з'єднання, за якого живлення послідовно передається від одного світильника до наступного. Завдяки цьому можна швидко створити єдину лінію освітлення без прокладання окремого кабелю до кожного світильника.

Світильник підтримує магістральне підключення, що дозволяє швидко об'єднувати декілька світильників в одну безперервну лінію живлення без використання додаткових розподільчих коробок. Таке рішення значно спрощує монтаж, забезпечує акуратну інсталяцію та скорочує витрати часу і монтажних матеріалів.
Завдяки магістральному підключенню кожен наступний світильник під'єднується безпосередньо до попереднього, що особливо зручно при створенні суцільних світлових ліній у торговельних, офісних, виробничих і складських приміщеннях.
Для максимальної зручності монтажу конструкція світильника оснащена вбудованими клемними колодками та заводським магістральним кабелем. Це дозволяє виконувати підключення швидко, надійно та без додаткових з'єднувальних елементів, зберігаючи високу якість електричного контакту.

Технічні характеристики магістральної лінії:
· Максимальне з'єднання: до 15 світильників по max 64Вт або загальне навантаження до 960 Вт.
· Січення проводу: 3×1 мм² (L, N, PE)
· Матеріал жил: мідь
· Матеріал оболонки: ПВХ, термостійкий та стійкий до механічних навантажень.
Мідні жили перерізом 1 мм² забезпечують стабільну передачу електричного струму без перегріву при номінальному навантаженні, а якісна ізоляція гарантує безпечну та довговічну роботу системи освітлення.

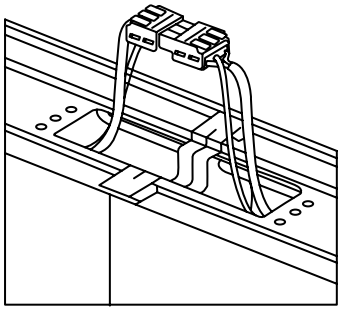

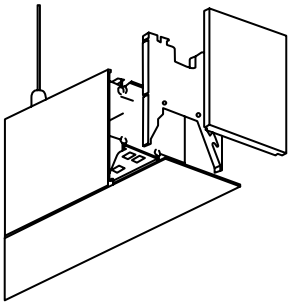

Особливості та рекомендації монтажу:
· Підключення виконується відповідно до маркування: L — фаза, N — нуль, PE — захисне заземлення.
· Перед монтажем перевірте, щоб сумарна потужність усіх світильників магістральної лінії не перевищувала 960 Вт.
· Для довгих ліній понад 15 метрів або при великій кількості світильників рекомендується організувати двостороннє живлення, що забезпечує рівномірний розподіл напруги по всій лінії.
· Усі провідники повинні бути надійно зафіксовані у клемних колодках. Не допускається використання пошкоджених або окислених проводів.

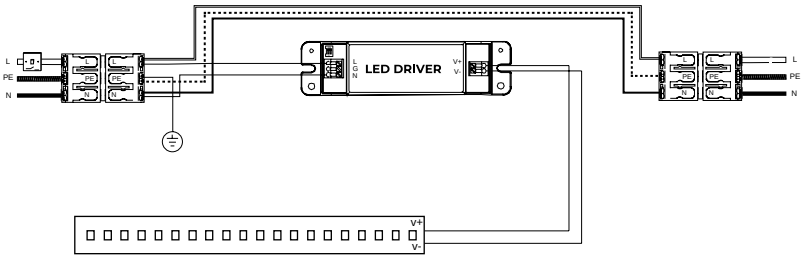

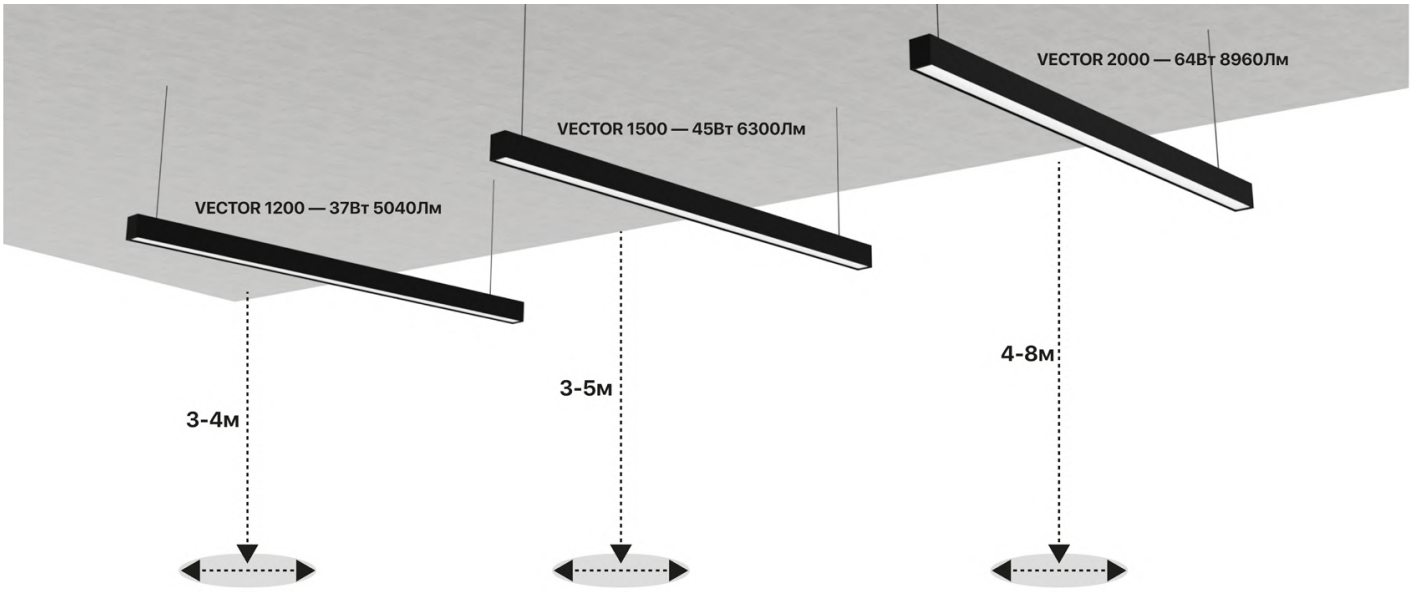

6-9м² **9-12м²** **12-16м²**

MAX потужність				
артикул	Модель	Приклад застосування		
		Висота встановлення (м)	Відстань між св-к	Площа освітлення (м²)
3001701 3002701	VECTOR 1200 — 37Вт 5040Лм	3-4	2-3	6-9
3001702 3002702	VECTOR 1500 — 45Вт 6300Лм	3-5	3-4	9-12
3001703	VECTOR 2000 — 64Вт 8960Лм	4-8	3-4	12-16

Довідка щодо застосування на складі ***Розраховано на основі 100° та рівня освітленості 400-500 люксів**

артикул	Модель	6x6м	6x12м	6x18м	6x24м	12x12м	12x18м	12x24м	18x18м	18x24м	24x24м
3001701 3002701	VECTOR 1200 — 37Вт 5040Лм	6	12	15	24-25	20	30	42	42-48	56	80
3002702 3002702	VECTOR 1500 — 45Вт 6300Лм	6	12	15	20	16-20	24	36	36	48	63
3001703	VECTOR 2000 — 64Вт 8960Лм	6	9	15	16-20	15	20	24-30	36	36	48

НАЛАШТУВАННЯ ПОТУЖНОСТІ ЗА ДОПОМОГОЮ DIP-ПЕРЕМИКАЧА ВОЛОГОЗАХИЩЕНІ ЛІНІЙНІ СВІТИЛЬНИКИ WL01-WL05

У світильнику передбачено можливість регулювання потужності за допомогою вбудованого DIP-перемикача, розташованого на окремому блоці драйвера.
Ця функція дозволяє швидко змінювати струм (мА) та обрати необхідний режим роботи світильника
Перемикання здійснюється у межах чотирьох позицій, що відповідають різним рівням струму та потужності:

ПОЗИЦІОНУВАННЯ DIP	СТРУМ	ПОТУЖНІСТЬ ТА СВІТЛОВИЙ ПОТІК СВІТИЛЬНИКА 2102401		ПОТУЖНІСТЬ ТА СВІТЛОВИЙ ПОТІК СВІТИЛЬНИКА 2102402		ПОТУЖНІСТЬ ТА СВІТЛОВИЙ ПОТІК СВІТИЛЬНИКА 2102403	
1	200 МА	40 ВТ	6400 ЛМ	50 ВТ	8000 ЛМ	60 ВТ	9600 ЛМ
2	250 МА	35 ВТ	5600 ЛМ	44 ВТ	7040 ЛМ	52 ВТ	8320 ЛМ
3	250 МА	30 ВТ	4800 ЛМ	37 ВТ	5920 ЛМ	44 ВТ	7040 ЛМ
4	200 МА	24 ВТ	3840 ЛМ	30 ВТ	4800 ЛМ	36 ВТ	5760 ЛМ

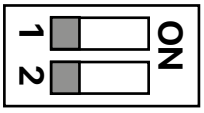

1 положення (350 мА) *— обидва перемикачі №1 та №2 увімкнені. Світильник працює з мінімальною потужністю. (див. табл. вище)*

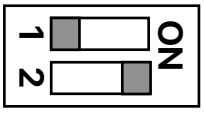

2 положення (300 мА) *— перемикач №1 увімкнений, №2 вимкнений. Потужність відповідає другому рівню. (див. табл. вище)*

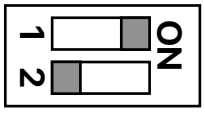

3 положення (250 мА) *— перемикач №1 вимкнений, №2 увімкнений. Потужність відповідає третьому рівню. (див. табл. вище)*

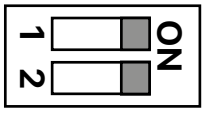

4 положення (200 мА) *— ообидва перемикачі №1 та №2 вимкнені. Світильник працює з максимальною потужністю. (див. табл. вище)*

При зміні положень перемикачів енергоефективність залишається стабільною — 160 лм/Вт на всіх режимах.
Це означає, що незалежно від вибраної потужності світильник зберігає однакову світловіддачу, без зниження ефективності чи якості світла.
Перед зміною налаштувань обов'язково знеструмте світильник. Після встановлення потрібної комбінації перемикачів пристрій автоматично переходить у відповідний режим роботи.

НАЛАШТУВАННЯ ПОТУЖНОСТІ ЗА ДОПОМОГОЮ DIP-ПЕРЕМИКАЧА ВОЛОГОЗАХИЩЕНІ ЛІНІЙНІ СВІТИЛЬНИКИ WL01-WL05

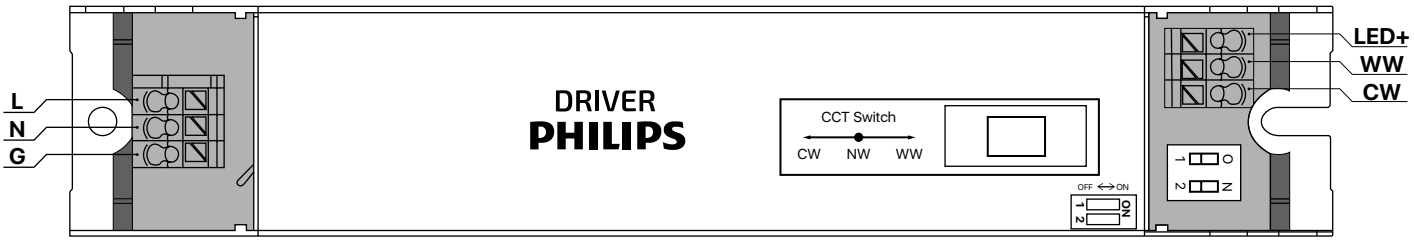

Регулювання колірної температури здійснюється за допомогою DIP-перемикача, розташованого безпосередньо на драйвері світильника.
Перемикач має три фіксовані положення, кожне з яких відповідає певній колірній температурі світла:
· WW (Ward White) — 4000 K
· NW (Neutral White) — 5000 K
· CW (Cool White) — 6000 K

Під час зміни колірної температури рівень світловіддачі залишається незмінним — 160 Лм/Вт на всіх режимах.
Це означає, що незалежно від вибраного кольору світла світильник забезпечує однакову яскравість і ефективність без втрати світлового потоку.
Перед перемиканням обов'язково відключіть світильник від живлення. Після зміни положення DIP-перемикача пристрій автоматично працює у вибраному режимі колірної температури.

ТРАНЗИТНЕ ПІДКЛЮЧЕННЯ СВІТИЛЬНИКА ВОЛОГОЗАХИЩЕНИЙ ЛІНІЙНИЙ СВІТИЛЬНИК WL05

Світильник підтримує транзитне (послідовне) підключення, що дозволяє швидко формувати лінію освітлення без проміжних розподільчих коробок. Це рішення значно спрощує монтаж, забезпечує чисту інсталяцію та зменшує витрати часу і матеріалів.
Це значно спрощує монтаж, скорочує час встановлення та забезпечує акуратну прокладку лінії живлення.
Для полегшення інсталяції конструкція світильника передбачає вмонтовані клемні колодки, що дозволяють виконати транзитне підключення без додаткових з'єднань. Кожен прилад оснащений заводським транзитним проводом довжиною 150 см, що оптимізує монтаж при підвісному або лінійному розташуванні світильників.

Технічні характеристики транзитної лінії:
• Максимальне з'єднання: до 10 світильників по Max 60Вт/шт. або загальне навантаження до 600 Вт.
• Довжина транзитного проводу: 150 см
• Січення проводу: 3×1 мм² (L, N, PE)
• Матеріал жил: мідь
• Матеріал оболонки: ПВХ, термостійкий та стійкий до механічних навантажень.
Мідні провідники з перерізом 1 мм² забезпечують стабільну передачу струму без перегріву при номінальному навантаженні, а ізоляція з ПВХ гарантує довговічність навіть при тривалій експлуатації.

СХЕМА ТРАНЗИТНОГО ПІДКЛЮЧЕННЯ

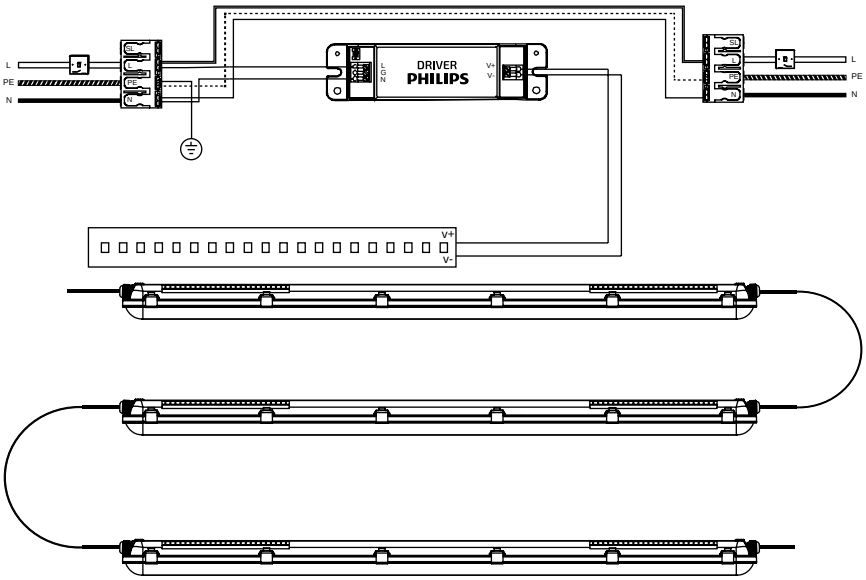

Особливості та рекомендації монтажу:
• Підключення виконується за схемою L — фаза, N — нуль, PE — заземлення, з обов'язковим дотриманням полярності.
• Перед монтажем переконайтесь, що сумарна потужність лінії не перевищує 600 Вт, щоб уникнути падіння напруги та перевантаження кабелю.
• Контакти у клемних колодках повинні бути надійно затиснуті; не допускається використання пошкоджених або окислених проводів.
• Для мереж із частими коливаннями напруги рекомендовано встановлення стабілізатора або захисного автомата.
• При монтажі у приміщеннях з підвищеною вологістю — використовуйте герметичні вводи з рівнем захисту не нижче IP65.
• Забезпечуйте тепловий відступ між приладами (мін. 10 см), щоб уникнути перегріву у щільних лініях.

Рекомендації щодо довжини транзитнрго проводу
Виробник рекомендує використовувати мідний провід із січенням 3×1 мм² для з'єднання між двома світильниками на відстані не більше ніж 10 метрів. Дотримання цієї умови забезпечує стабільну напругу живлення, мінімальні втрати струму та оптимальну роботу світильників по всій лінії.
У разі необхідності встановлення на більшу відстань слід збільшити переріз проводу або організувати додаткову точку підключення живлення.

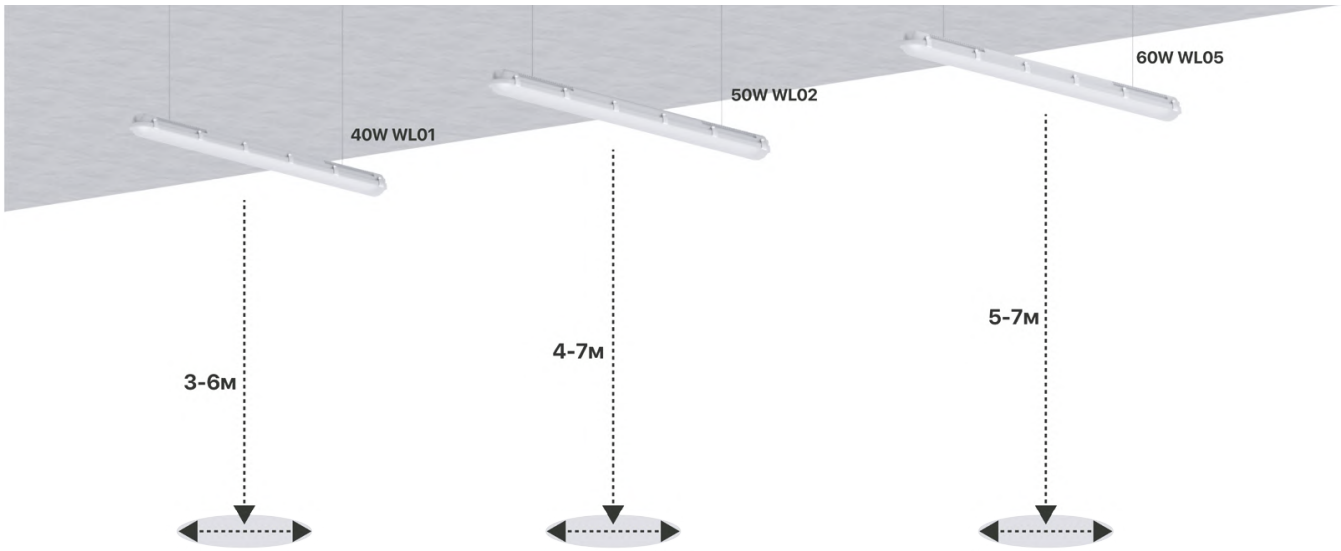

16-20м² 20-25м² 25-30м²

MAX потужність				
артикул	Модель	Приклад застосування		
		Висота встановлення (м)	Відстань між св-к	Площа освітлення (м²)
2102401	WL01 1200 — 40Вт 6400lm	3-6	4-5	16-20
2102402	WL01 1500 — 50Вт 8000lm	4-7	4-5	20-25
2102403	WL05 1500 — 60Вт 9600lm	5-7	5-6	25-30

Довідка щодо застосування на складі ***Розраховано на основі 120° та рівня освітленості 200-300 люксів**

артикул	Модель	6х6м	6х12м	6х18м	6х24м	12х12м	12х18м	12х24м	18х18м	18х24м	24х24м
2102401	WL01 1200 — 40Вт 6400lm	4	6-8	9-12	12-15	12	15	20	20-24	24-30	30-42
2102402	WL01 1500 — 50Вт 8000lm	4	6-8	8-10	12-15	9-12	12-15	15-20	16-20	20-24	25-30
2102403	WL05 1500 — 60Вт 9600lm	3-4	6	8	8	6-9	9-12	15	16	20	25

НАЛАШТУВАННЯ ПОТУЖНОСТІ ЗА ДОПОМОГОЮ DIP-ПЕРЕМИКАЧА ПІДВІСНИЙ СВІТИЛЬНИК HB-N

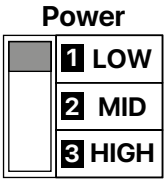

У світильнику передбачено можливість регулювання потужності за допомогою вбудованого DIP-перемикача, розташованого на драйвері.
Ця функція дозволяє швидко змінювати струм (мА) та обрати необхідний режим роботи світильника

Перемикання здійснюється у межах чотирьох позицій, що відповідають різним рівням струму та потужності:

ПОЗИЦІОНУВАННЯ DIP	ПОТУЖНІСТЬ, СИЛА СТРУМУ ТА СВІТЛОВИЙ ПОТІК СВІТИЛЬНИКА 2121401			ПОТУЖНІСТЬ, СИЛА СТРУМУ ТА СВІТЛОВИЙ ПОТІК СВІТИЛЬНИКА 2121402			ПОТУЖНІСТЬ, СИЛА СТРУМУ ТА СВІТЛОВИЙ ПОТІК СВІТИЛЬНИКА 2121403		
1	60 Вт	300 мА	9600 Лм	90 Вт	370 мА	14400 Лм	120 Вт	500 мА	19200 Лм
2	80 Вт	400 мА	12800 Лм	120 Вт	500 мА	19200 Лм	160 Вт	670 мА	25600 Лм
3	100 Вт	500 мА	16000 Лм	150 Вт	620 мА	24000 Лм	200 Вт	830 мА	32000 Лм

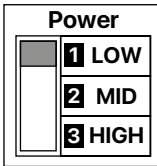

***1 положення (LOW)** - перемикач піднятий догори. Світильник працює з мінімальною потужністю. (див. табл. вище)*

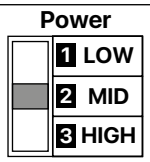

***2 положення (MID)** - перемикач посередині. Світильник працює з середньою потужністю. (див. табл. вище)*

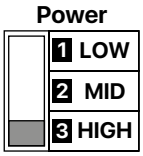

***3 положення (HIGH)** - перемикач опущений донизу. Світильник працює з максимальною потужністю. (див. табл. вище)*

При зміні положень перемикача енергоефективність залишається стабільною - 160 Лм/Вт на всіх режимах.
Це означає, що незалежно від вибраної потужності світильник зберігає однакову світловіддачу, без зниження ефективності чи якості світла.
Перед зміною налаштувань обов'язково знеструмте світильник. Після встановлення потрібної комбінації перемикачів пристрій автоматично переходить у відповідний режим роботи.

НАЛАШТУВАННЯ КОЛІРНОЇ ТЕМПЕРАТУРИ ЗА ДОПОМОГОЮ DIP-ПЕРЕМИКАЧА

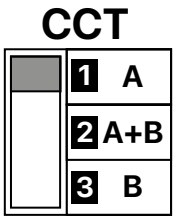

Регулювання колірної температури здійснюється за допомогою DIP-перемикача, розташованого безпосередньо на драйвері світильника.
Перемикач має три фіксовані положення, кожне з яких відповідає певній колірній температурі світла:
- *WW (Ward White) верхнє положення перемикача — **4000K***
- *NW (Neutral White) середнє положення перемикача — **5000K***
- *CW (Cool White) нижнє положення перемикача — **6500K***

Під час зміни колірної температури рівень світловіддачі залишається незмінним — 160 Лм/Вт на всіх режимах.
Це означає, що незалежно від вибраного кольору світла світильник забезпечує однакову яскравість і ефективність без втрати світлового потоку.
Перед перемиканням обов'язково відключіть світильник від живлення. Після зміни положення DIP-перемикача пристрій автоматично працює у вибраному режимі колірної температури.

НАЛАШТУВАННЯ ТОЧНОЇ СИЛИ СТРУМУ

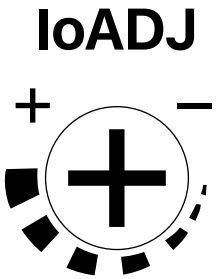

Функція IoADJ (Output Current Adjustment) дозволяє налаштовувати вихідний струм драйвера для регулювання потужності світильника та світлового потоку відповідно до умов експлуатації. Зменшення вихідного струму сприяє зниженню енергоспоживання, теплового навантаження та збільшенню ресурсу роботи світлодіодів. Налаштування IoADJ повинно виконуватись кваліфікованим спеціалістом тільки при відключеному живленні та в межах параметрів, передбачених виробником драйвера. Функція IoADJ є сервісним налаштуванням і не замінює систему димування 0–10V.
Налаштування:
Налаштування IoADJ виконується тільки перед введенням світильника в експлуатацію або під час сервісного обслуговування.
За стандартного режиму роботи втручання в заводські налаштування не рекомендується. При стандартному режимі роботи при відключеному живленні.

ДИМУВАННЯ – 0-10V

Протокол димування 0-10V

0-10V *- це протокол керування яскравістю світлодіодного світильника, який дозволяє плавно змінювати рівень світлового потоку за допомогою керуючої напруги в діапазоні від 0 до 10 Вольт. Це один із найпоширеніших стандартів димування у промисловому, комерційному та технічному освітленні завдяки простоті реалізації, надійності та сумісності з більшістю систем керування освітленням.*

Принцип роботи базується на зміні рівня постійної напруги на керуючих контактах драйвера:

- *10V - максимальна яскравість (100%)*
- *8V - приблизно 80% світлового потоку*
- *5V - приблизно 50% світлового потоку*
- *3V - приблизно 30% світлового потоку*
- *1V - мінімальний рівень освітлення*
- *0V - вимкнення або мінімальний режим роботи (залежить від характеристик драйвера)*

На відміну від звичайного ввімкнення/вимкнення, система 0–10V дозволяє більш гнучко керувати освітленням, адаптуючи його до поточних умов експлуатації.

Підключення системи 0–10V

Для роботи функції димування необхідно використовувати зовнішній димер, контролер або систему автоматизації, що підтримує стандарт 0–10V.

Стандартні підключення (нижче наведена схема підключення):

- *L (Line) — фазний провід живлення 220–240V*
- *N (Neutral) — нульовий провід*
- *PE (Protective Earth) — заземлення*
- *DIM+ — позитивний керуючий контакт димування*
- *DIM− — негативний керуючий контакт димування*

Принцип підключення

Силове живлення та лінія керування димуванням підключаються окремо:

- *силова лінія забезпечує живлення світильника;*
- *керуюча лінія передає сигнал для регулювання яскравості.*

При зміні напруги на лінії DIM+/DIM− драйвер автоматично змінює вихідний струм на світлодіоди, змінюючи інтенсивність світіння.

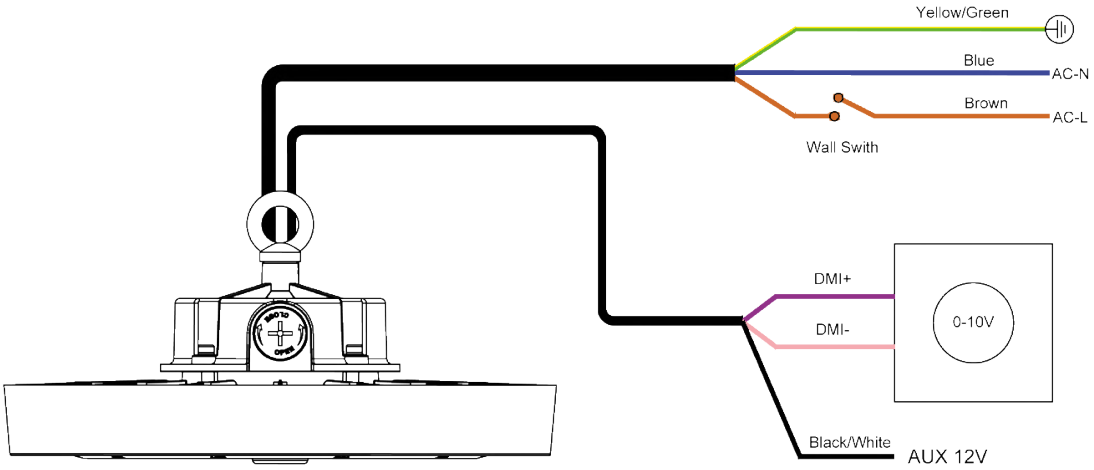

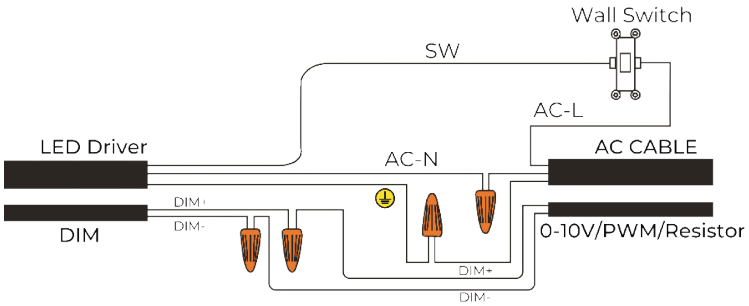

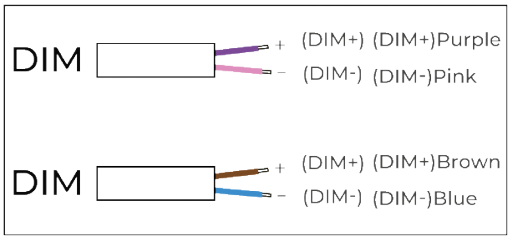

ТЛУМАЧЕННЯ СИМВОЛІВ

CE	*Символ підтверджує відповідність європейським стандартам.* *This symbol certifies its conformity with European standards.*
RoHS COMPLIANT	*Символ підтверджує відповідність європейській директиві 2011/65/ЄС.* *This symbol certifies its conformity with European directive 2011/65/EU.*
I	*КЛАС I* *Ізоляція та підключення захисту (світильник потребує заземлення).* *Isolation and connection of protection (the luminaire needs earth connection).*
	КЛАС II *Подвійна або посилена ізоляція (світильник не потребує заземлення).* *Double or enforced isolation (the luminaire doesn't need earth connection).*
III	*КЛАС III* *Низька, безпечна напруга (світильники тільки для низької напруги - 24 В / 48 В).* *Low, undangerous voltage (Luminaire for low voltage only - not exceeding 24V / 48V).*
	Світильники для внутрішнього освітлення *Interior lighting fitting*
	Світильники для зовнішнього освітлення *Exterior lighting fitting*
	Світильники для внутрішнього/зовнішнього освітлення *Interior/exterior lighting fitting*
	Кріплення до стелі *Ceiling mounting*
	Настінний монтаж *Wall mounting*
	Вбудований монтаж у стелю *Ceiling recessed mounting*
	Вбудований монтаж у стіну *Wall recessed mounting*
	Регульований світильник *Adjustable light fitting*
	Кріплення до стіни/стелі *Wall/ceiling mounting*
	Кріплення на верхній стійці *Top pole mounting*
	Вбудований світильник для пішохідних доріжок *Pedestrian light fitting*
	Вбудований світильник для дороги *Carriageable light fitting*
CC	*Драйвер постійного струму* *Constant current driver*
CV	*Драйвер постійної напруги* *Constant voltage driver*

LED	*Пристрій, оснащений світлодіодами* *LED equipped device*
RGB	*Пристрій, оснащений світлодіодами RGB* *RGB LED equipped device*
LPA	*Регулювання потужності світла* *Light power control*
CCT	*Регулювання температури світла* *Light color control temperature*
- + DIMMER	*Пристрій з регулюванням яскравості/ Функція регулювання яскравості* *Dimmerable device/Dimmer function*
Powered by tuya	*Пристрій, оснащений Tuya Smart* *Tuya Smart equipped device*
	Вуличний світильник *Street light fitting*
	Освітлювальні прилади для житлових та громадських приміщень *Residential and public places llight fitting*
	Світильник для промислових приміщень *Light fitting for industrial premises*
d = ??m	*Максимальна відстань видимості* *Maximum distance of visibility*
	Розміри отвору для вбудованих світильників *Cut-out dimensions for recessed*
	Фіксований світильник *Fixed light fitting*
	Регульований світильник *Adjustable light fitting*
	Пряме/непряме освітлення *Direct/indirect light fitting*
IK06	*Стійкість до ударів з енергією до 1,00 Дж, EN 62262* *Resistance against impacts with an energy up to 1,00 J, EN 62262*
IK07	*Стійкість до ударів з енергією до 2,00 Дж, EN 62262* *Resistance against impacts with an energy up to 2,00 J, EN 62262*
IK08	*Стійкість до ударів з енергією до 5,00 Дж, EN 62262* *Resistance against impacts with an energy up to 5,00 J, EN 62262*
IK09	*Стійкість до ударів з енергією до 10,00 Дж, EN 62262* *Resistance against impacts with an energy up to 10,00 J, EN 62262*
IK10	*Стійкість до ударів з енергією до 20,00 Дж, EN 62262* *Resistance against impacts with an energy up to 20,00 J, EN 62262*

ТЛУМАЧЕННЯ КОЛЬОРІВ

	UA	EN
MBK	*ЧОРНИЙ МАТОВИЙ*	*MAT BLACK*
MWH	*БІЛИЙ МАТОВИЙ*	*MAT WHITE*
MGD	*ЗОЛОТИЙ МАТОВИЙ*	*MAT GOLD*
MSL	*СРІБНИЙ МАТОВИЙ*	*MAT SILVER*
MGR	*СІРИЙ МАТОВИЙ*	*MAT GREY*
BSS	*СІРИЙ МАТОВИЙ*	*BRUSHED S.S.*
BGR	*ГРАФІТОВИЙ МАТОВИЙ*	*BRUSHED GUN*
BAB	*КОРИЧНЕВО ЖОВТИЙ МАТОВИЙ*	*BRUSHED A. BRASS*
BRB	*ЧЕРВОНЕ ЗОЛОТО МАТОВЕ*	*BRUSHED RED A. BRONZE*

UGR, УНІФІКОВАНИЙ РЕЙТИНГ ЗАСЛІПЛЕННЯ

UGR<7	*UGR <7* *Без відблисків (максимальний зоровий комфорт)* *Without glare (maximum visual comfort)*
UGR<10	*UGR <10* *Абсолютно комфортне світло, джерела світла не дратують око* *Absolutely comfortable light, light sources do not irritate the eyes*
UGR<13	*UGR <13* *Майже непомітне, підходить для точних візуальних задач* *Almost invisible, suitable for precise visual tasks*
UGR<16	*UGR <16* *Відчуття легкого світла, але не викликає дискомфорту* *Feels light but does not cause discomfort*
UGR<19	*UGR <19* *Стандарт для офісів, аудиторій, шкіл – комфортне для зору* *Standard for offices, auditoriums, schools – comfortable for the eyes*

РЕГУЛЮВАННЯ ТЕМПЕРАТУРИ СВІТЛА

- *За допомогою перемикача можна підібрати оптимальний колір.*
- *Для керування за допомогою Wi-Fi, потрібно обрати «4» положення.*
- *Перед монтажем потрібно обрати на світильнику.*
- *Змонтувати світильник.*

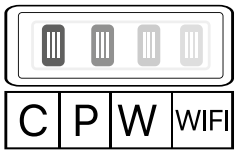

C - Холодне біле світло
P - Нейтральне біле світло
W - Тепле біле світло
WIFI - Tuya Smart

WI-FI (TUYA)

Завантажте додаток Tuya Smart, відсканувавши QR-код або за допомогою пошуку в App Store або Google Play.

Tuya Smart App

Завантажте покрокову інструкцію Tuya Smart

Інструкція

ЗНАЧЕННЯ СТУПЕНІВ ЗАХИСТУ IP

IP.. *Значення цифр, що входять до символічного позначення ступенів захисту IP*
The signafication of the digits included in the symbolization of the IP protection degrees.

перша цифра / the first digit

IP1.	*Захищений від проникнення твердих тіл розміром більше 50 мм.* *Protected against the entry of solid bodies with dimensions of more than 50 mm.*
IP2.	*Захищений від проникнення твердих тіл розміром більше 12 мм.* *Protected against the entry of solid bodies with dimensions of more than 12 mm.*
IP3.	*Захищений від проникнення твердих тіл розміром більше 2,5 мм.* *Protected against the entry of solid bodies with dimensions of more than 2,5 mm.*
IP4.	*Захищений від проникнення твердих тіл розміром більше 1 мм.* *Protected against the entry of solid bodies with dimensions of more than 1mm.*
IP5.	*Захищений від проникнення пилу.* *Protected against entry of dust.*
IP6.	*Повністю захищений від проникнення пилу.* *Completely protected against entry of dust.*

друга цифра / the second digit

IP.1	*Захищений від вертикального падіння крапель води (конденсації).* *Protected against the vertical falling of water drops (condensation).*
IP.2	*Захищений від попадання води при максимальному нахилі 15°.* *Protected against the falling of water with maximum inclination of 15°.*
IP.3	*Захищений від попадання води при максимальному нахилі 60°.* *Protected against the falling of water with maximum inclination of 60°.*
IP.4	*Захищений від крапель води, що падають з усіх боків.* *Protected against the water drops that come from all directions.*
IP.5	*Захищений від струменів води з усіх боків при тиску p=0,3 бар.* *Protected against water jets from all directions with p=0.3 bar.*
IP.6	*Захищений від струменів води з усіх боків.* *Protected against water jets from all directions.*
IP.7	*Захищений від занурення у воду на глибину до 1 м.* *Protected against the water immersion up to 1m.*
IP.8	*Захищений від тривалого занурення на глибину більше 1 м.* *Protected against the prolonged immersion effect to depths higher than 1 m.*

RAYFOR
2026

+380 (96) 755 10 10

info@rayfor.com.ua

rayfor.com.ua

@rayfor

@rayfor.ua

Каталог PDF