Модульні додаткові пристрої
Контакт додатковий F/A

Технічні характеристики

Тип	F/A
Відповідність стандарту	IEC/EN 60947-5-1
Використання з автоматичним вимикачем (Standart, EVO)	FB2-63 (Standart) FB3-63 (EVO), FB3-125 (EVO)
Номінальний струм (при напрузі ~400V), A	3
Номінальний струм (при напрузі ~230V), A	6
Номінальна частота, Hz	50/60
Номінальна напруга Ue, V	~230/400
Кількість контактів	1 перекидний
Комутаційна зносостійкість (кількість циклів on/off)	10 000/15 000 (електрична/механічна)
Номінальна напруга ізоляції Ui, V	500
Номінальна імпульсна напруга Uimp, V	4000
Ступінь захисту	IP20
Перетин провідників, що під'єднуються, mm²	до 2.5
Момент затиску болтів, Nm	0.8
Сторона підключення	з лівого боку
Робоче положення	будь-яке
Висота над рівнем моря, m	2000
Діапазон робочих температур, °C	-25...+55
Температура зберігання, °C	-25...+70

Функції

- Моніторинг стану пристрою - замкнені або розімкнені його головні контакти (незалежно від причин, які викликали розмикання).
- Можливість тестування роботи синхронізатора, а також контактних груп додаткового контакта.

Алгоритм роботи контакта додаткового
замикання нормально відкритого контакта - при включенні автоматичного вимикача вручну;
розмикання контакта - при відключенні автоматичного вимикача вручну або при аварійному відключенні.

Принципова схема

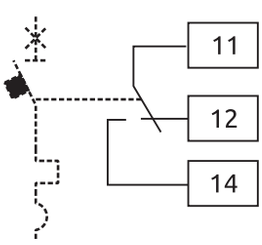

Габаритні розміри F/A

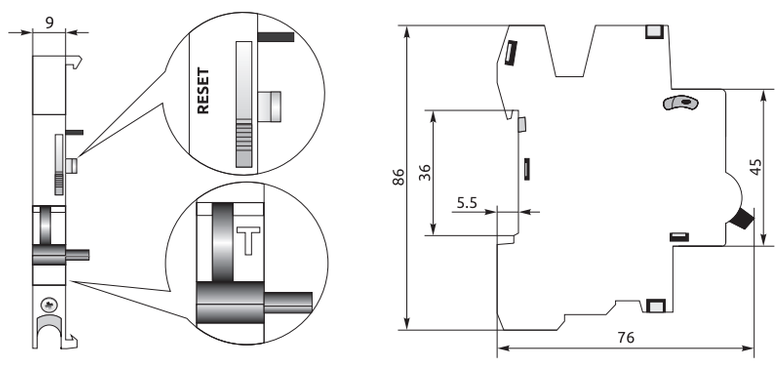

RESET - тестування роботи синхронізатора.
T - тестування роботи контактів.

Код замовлення	Найменування	Пакування, pcs	Маса брутто, kg
F/A	Контакт додатковий F/A	1	0.030

Модульні додаткові пристрої
Контакт сигнальний F/AL

Технічні характеристики

Тип	F/AL
Відповідність стандарту	IEC/EN 60947-5-1, IEC/EN 60947-1
Використання з автоматичним вимикачем (Standart, EVO)	FB2-63 (Standart) FB3-63 (EVO), FB3-125 (EVO)
Номінальний струм (при напрузі ~400V), A	3
Номінальний струм (при напрузі ~230V), A	6
Номінальна напруга Ue, V	~230/400
Номінальна частота, Hz	50/60
Кількість контактів	1 перекидний
Комутаційна зносостійкість (кількість циклів on/off)	10 000/15 000 (електрична/механічна)
Номінальна напруга ізоляції Ui, V	500
Номінальна імпульсна напруга Uimp, V	4000
Ступінь захисту	IP20
Перетин провідників, що під'єднуються, mm²	до 2.5
Момент затиску болтів, Nm	0.8
Сторона підключення	з лівого боку
Робоче положення	будь-яке
Висота над рівнем моря, m	2000
Діапазон робочих температур, °C	-25...+55
Температура зберігання, °C	-25...+70

Функції

- Сигналізація стану автоматичного вимикача.
- Можливість тестування роботи синхронізатора, а також контактних груп сигнального контакта.

Алгоритм роботи контакта сигнального
замикання контакта - при включенні автоматичного вимикача вручну;
розмикання контакта - при аварійному відключенні автоматичного вимикача.

Принципова схема

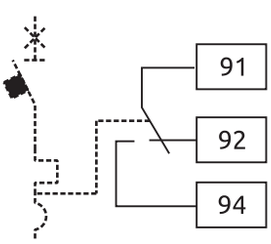

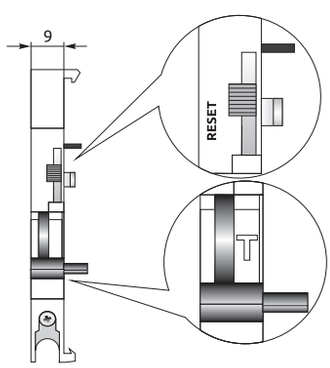

Габаритні розміри F/AL

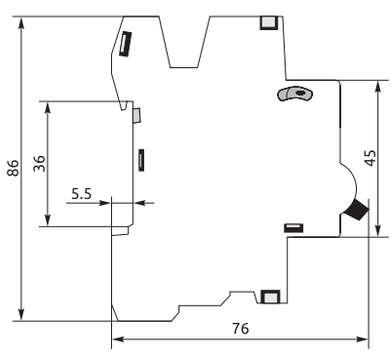

RESET - тестування роботи синхронізатора.
T - тестування роботи контактів.

Код замовлення	Найменування	Пакування, pcs	Маса брутто, kg
F/AL	Контакт сигнальний F/AL	1	0.030

Модульні додаткові пристрої
Розчіплювач незалежний F/SR

Технічні характеристики

Тип	F/SR
Відповідність стандарту	IEC/EN 60947-1
Використання з автоматичним вимикачем (Standart, EVO)	FB2-63 (Standart) FB3-63 (EVO), FB3-125 (EVO)
Номінальний струм, A	6
Номінальна напруга Ue, V	~24, ~230
Номінальна частота, Hz	50/60
Комутаційна зносостійкість (кількість циклів on/off)	8 000/8 000 (електрична/механічна)
Номінальна напруга ізоляції Ui, V	500
Номінальна імпульсна напруга Uimp, V	4000
Ступінь захисту	IP20
Перетин провідників, що під'єднуються, mm²	до 25
Момент затиску болтів, Nm	2.0
Сторона підключення	з лівого/правого боку
Робоче положення	будь-яке
Висота над рівнем моря, m	2000
Діапазон робочих температур, °C	-25...+55
Температура зберігання, °C	-25...+70

Функції

- Відключення автоматичного вимикача при подачі на нього сигналу керування.

Алгоритм роботи розчіплювача незалежного:
при подачі заданої напруги на незалежний розчіплювач - автоматичний вимикач спрацьовує.

Принципова схема

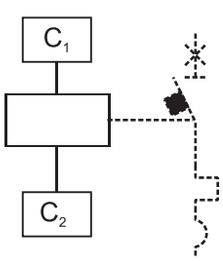

Габаритні розміри F/SR

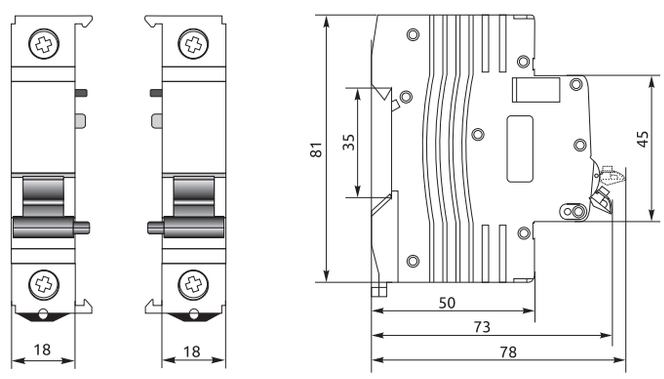

Код замовлення	Найменування	Пакування, pcs	Маса брутто, kg
F/SR024R	Розчіплювач незалежний F/SR 24R правий, 24V	1	0.081
F/SR024L	Розчіплювач незалежний F/SR 24L лівий, 24V	1	0.081
F/SR230R	Розчіплювач незалежний F/SR 230R правий, 230V	1	0.081
F/SR230L	Розчіплювач незалежний F/SR 230L лівий, 230V	1	0.081

Модульні додаткові пристрої
Розчіплювач мінімальної напруги F/UV

Технічні характеристики

Тип	F/UV
Відповідність стандарту	IEC/EN 60947-1
Використання з автоматичним вимикачем (Standart, EVO)	FB2-63 (Standart) FB3-63 (EVO), FB3-125 (EVO)
Номінальна напруга Ue, V	~230
Номінальна частота, Hz	50/60
Комутаційна зносостійкість (кількість циклів on/off)	8 000/8 000 (електрична/механічна)
Номінальна напруга ізоляції Ui, V	500
Номінальна імпульсна напруга Uimp, V	4000
Нормальний режим роботи Un, V	85-110%
Зона відключення Un, V	35-70%
Заборона на включення Un, V	≤35%
Ступінь захисту	IP20
Перетин провідників, що під'єднуються, mm²	до 25
Момент затиску болтів, Nm	2.0
Сторона підключення	з лівого/правого боку
Робоче положення	будь-яке
Висота над рівнем моря, m	2000
Діапазон робочих температур, °C	-25...+55
Температура зберігання, °C	-25...+70

Функції

- Відключення автоматичного вимикача при зниженні напруги до уставки спрацьовування.

Алгоритм роботи розчіплювача мінімальної напруги:
без наявності напруги - автоматичний вимикач не ввімкнеться;
при зниженні напруги - автоматичний вимикач спрацьовує.

Принципова схема

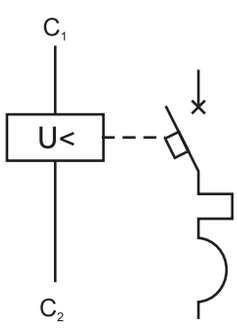

Габаритні розміри F/UV

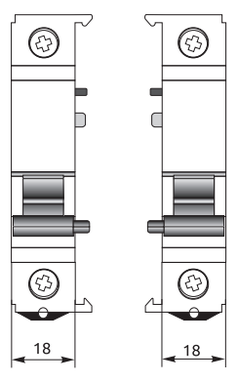

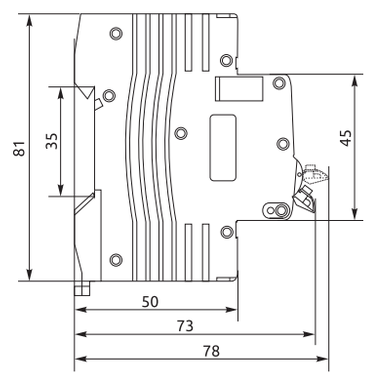

Код замовлення	Найменування	Пакування, pcs	Маса брутто, kg
F/UV230R	Розчіплювач мінімальної напруги F/UV правий, 230V	1	0.125
F/UV230L	Розчіплювач мінімальної напруги F/UV лівий, 230V	1	0.125

Модульні додаткові пристрої
Розчіплювач контролю напруги F/CV

Технічні характеристики

Тип	F/CV
Відповідність стандарту	IEC/EN 60947-1
Використання з автоматичним вимикачем (Standart, EVO)	FB2-63 (Standart) FB3-63 (EVO), FB3-125 (EVO)
Номінальна напруга Ue, V	~230
Номінальна частота, Hz	50/60
Комутаційна зносостійкість (кількість циклів on/off)	8 000/8 000 (електрична/механічна)
Номінальна напруга ізоляції Ui, V	500
Номінальна імпульсна напруга Uimp, V	4000
Мінімальна напруга спрацювання Ue min, V	~170 ± 5%
Максимальна напруга спрацювання Ue max, V	~280 ± 5%
Ступінь захисту	IP20
Перетин провідників, що під'єднуються, mm²	до 25
Момент затиску болтів, Nm	2.0
Сторона підключення	з лівого/правого боку
Робоче положення	будь-яке
Висота над рівнем моря, m	2000
Діапазон робочих температур, °C	-25...+55
Температура зберігання, °C	-25...+70

Функції

- Відключення автоматичного вимикача при зниженні або підвищенні напруги до уставки спрацьовування.

Алгоритм роботи розчіплювача контролю напруги:
без наявності напруги - автоматичний вимикач не ввімкнеться;
при зниженні або підвищені напруги - автоматичний вимикач спрацьовує.

Принципова схема

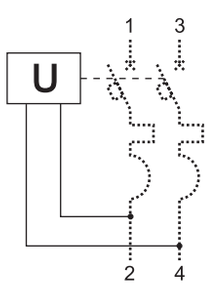

Габаритні розміри F/CV

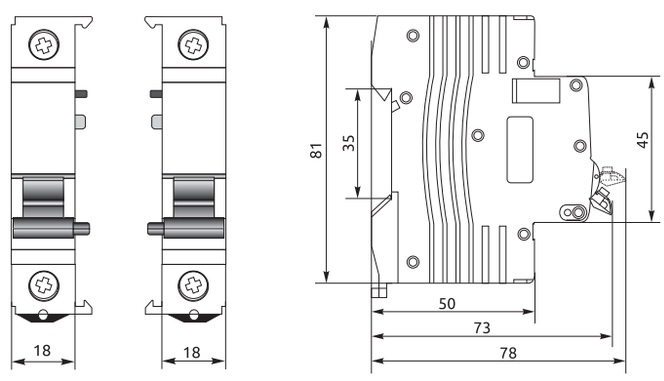

Код замовлення	Найменування	Пакування, pcs	Маса брутто, kg
F/CV230R	Розчіплювач контролю напруги F/CV правий, 230V	1	0.125
F/CV230L	Розчіплювач контролю напруги F/CV лівий, 230V	1	0.125

Модульні додаткові пристрої
Блок дистанційного керування F/MD2

Технічні характеристики

Тип	F/MD2
Відповідність стандарту	IEC/EN 60947-1
Використання з автоматичним вимикачем (Standart)	FB2-63 (Standart)
Номінальна напруга Ue, V	~230
Номінальна частота, Hz	50/60
Комутаційна зносостійкість (кількість циклів on/off)	8 000 / 10 000 (електрична/механічна)
Вхідна потужність, W	1(режим очікування), 20(активний режим)
Номінальна напруга ізоляції Ui, V	500
Номінальна імпульсна напруга Uimp, V	4000
Ступінь захисту	IP20
Перетин провідників, що під'єднуються, mm²	до 2.5
Момент затиску болтів, Nm	0.8
Сторона підключення	з лівого боку
Робоче положення	будь-яке
Висота над рівнем моря, m	2000
Діапазон робочих температур, °C	-25...+55
Температура зберігання, °C	-25...+70

Функції

- Блок дистанційного керування призначений для дистанційного керування автоматичним вимикачем в режимах включення та відключення.
- Використання в системах АВР, автоматизації виробничих комплексів та системах «Розумний дім».

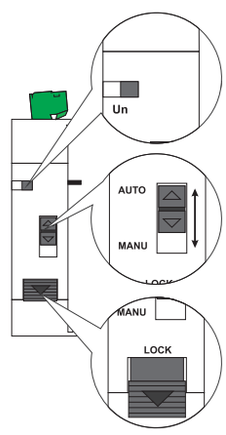

Індикатор наявності вхідної напруги

Перемикач режимів роботи (ручний-автоматичний)

Механічне блокування спрацьовування блока дистанційного керування

Принципова схема

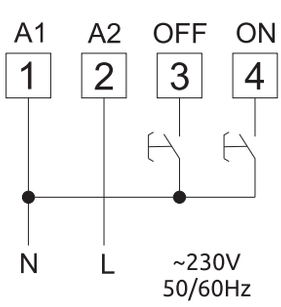

Габаритні розміри F/MD2

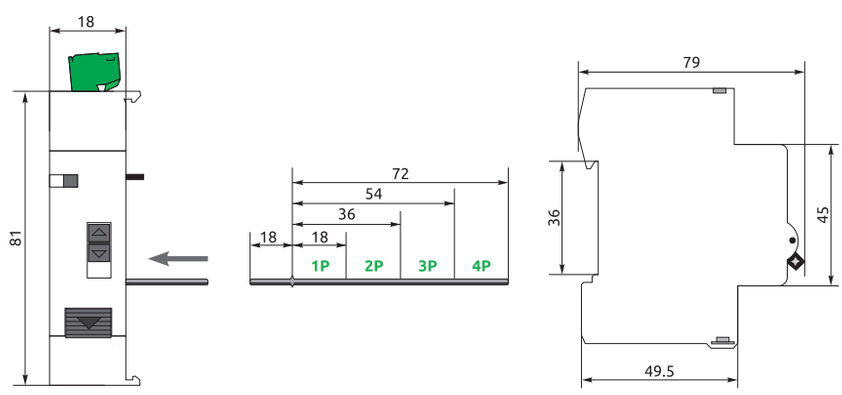

Діаграма роботи F/MD2

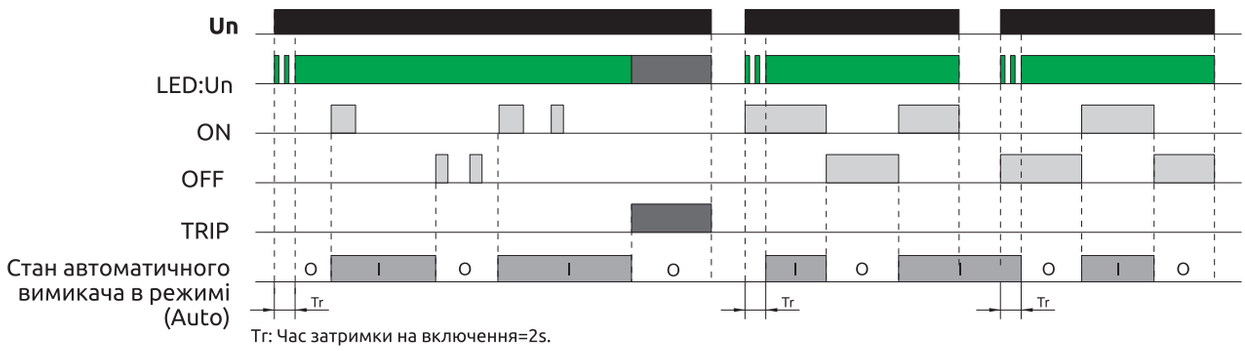

Приєднання до модульних автоматичних вимикачів серії Standart

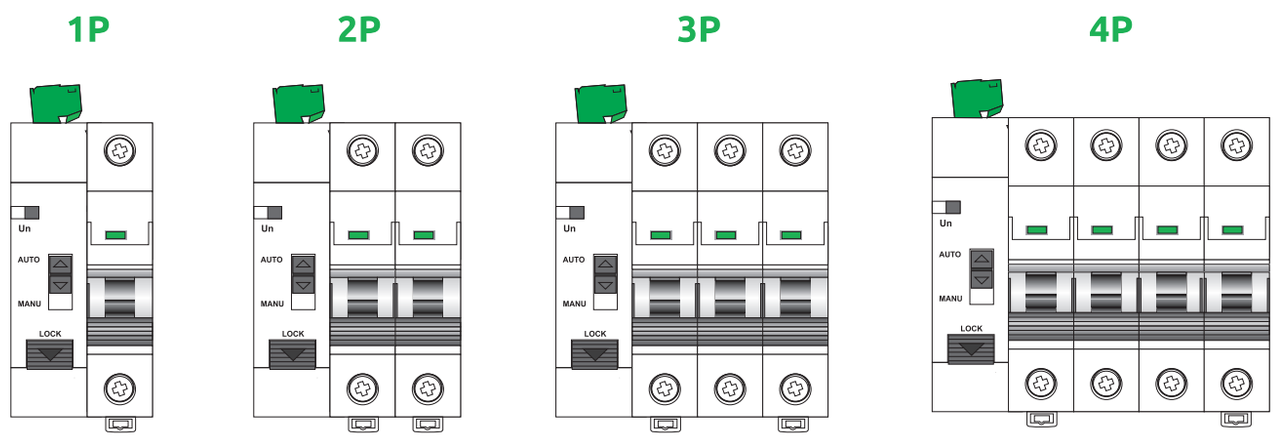

Приєднання клемника до F/MD2

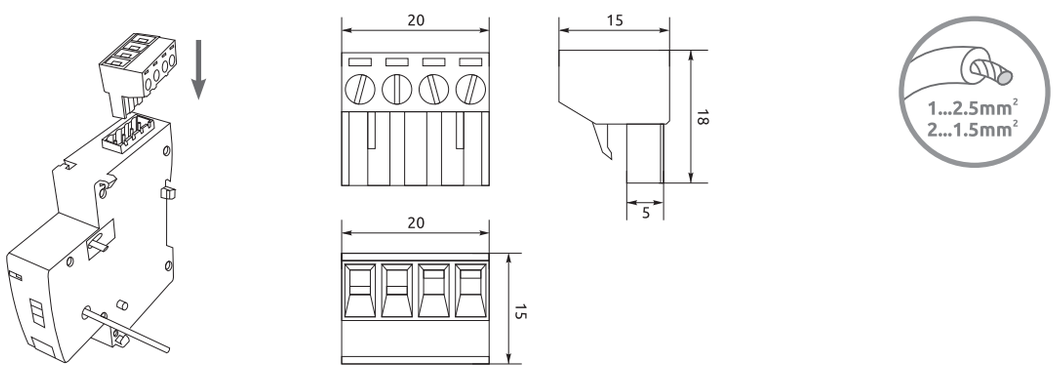

Код замовлення	Найменування	Пакування, pcs	Маса брутто, kg
F/MD2	Блок дистанційного керування F/MD2, 230V	1	0.096

Монтаж додаткових пристроїв до FB2-63 Standart

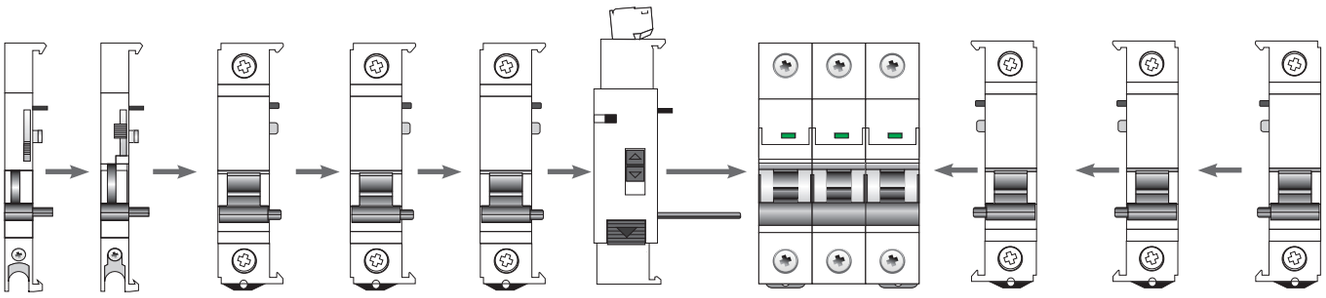

Монтаж додаткових пристроїв до FB3-63, FB3-125 evo

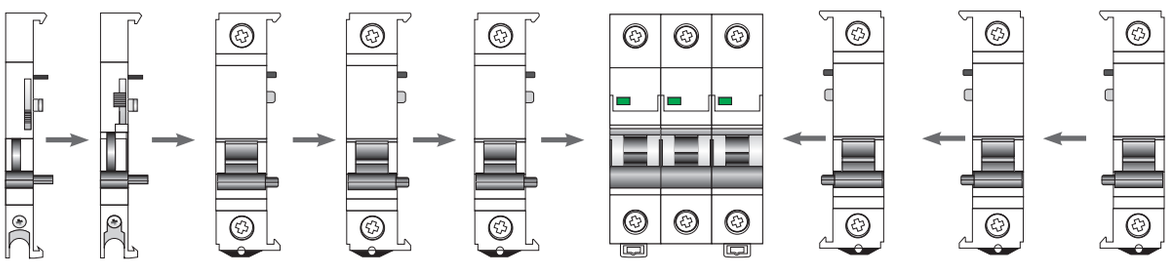

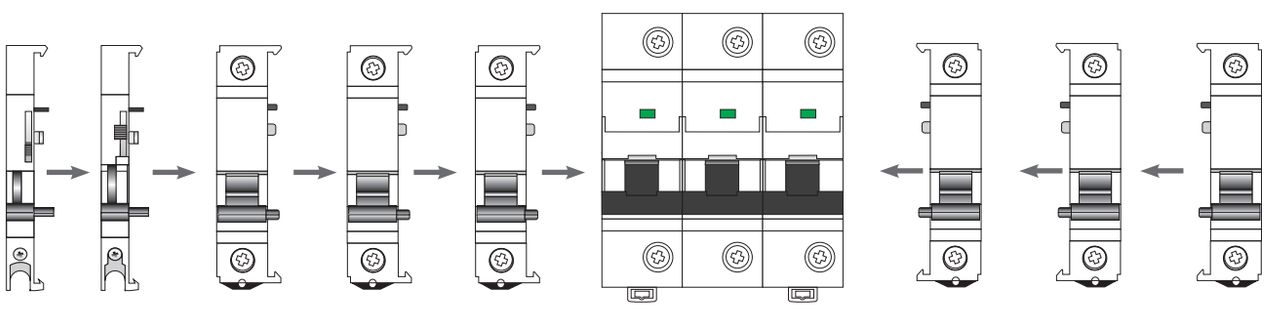

Для збільшення функціональних можливостей автоматичних вимикачів передбачено приєднання додаткових пристроїв, за допомогою яких можливо здійснювати включення або відключення вимикача, захищати електричні кола від зниження напруги, а також здійснювати управляння вторинними колами.

Використання в системах АВР, для автоматизації виробничих комплексів та в системах «Розумний дім».

Аксесуари для автоматичних вимикачів

Встановлення або заміна за допомогою стандартних інстументів.
Монтаж не потребує додаткового регулювання.

Блокування підключення F/LC

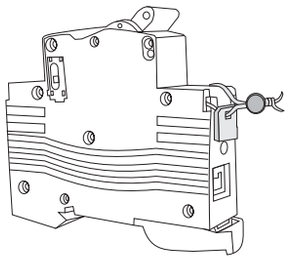

F/LC застосовується для пломбування ввідного пристрою автоматичного вимикача **FB3-63**.

Блокування клавіш F/BS

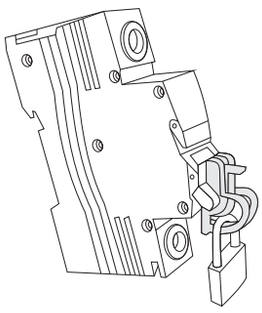

F/BS застосовується для запобігання несанкціонованого включення автоматичного вимикача **FB3-63**.

Адаптер F/AD

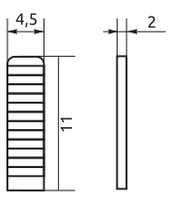

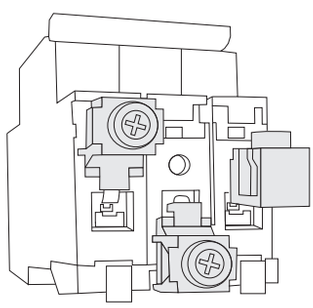

Адаптер для бокового та верхнього підключення використовується при підключенні дротів перетином до 25 mm².

Можливе підключення до автоматичних вимикачів **FB1-63, FB2-63, FB3-63.**

Код замовлення	Найменування
F/LC	Система блокування силових ланцюгів автоматичних вимикачів F/LC
F/BS	Система блокування клавіші автоматичного вимикача F/BS
F/ADS	Адаптер для бокового підключення F/ADS
F/AD	Адаптер для верхнього підключення F/AD